Gilet JUSTINE

Qualité P. ORIGIN col. ÉCRU
Expliqué du 34/36 au 50/52

Fiche 238 T24 025

Niveau Expert



059528
3665258379376

Photo non contractuelle

« **MODÈLES EXCLUSIFS** » toute reproduction commerciale est interdite sans autorisation spéciale de **PHILDAR**
PP YARNS & Co Editeur RCS 808 534 895 ©PHILDAR 2022

N° 11 a b et c LE GILET **JUSTINE**

238 - T24 - 025



Niveau Expert

Tricot Aller-Retour

ÉCHANTILLON INDISPENSABLE
10 cm de point ajouré aig. n° 3 = 28 m. et 35 rgs
(Pour comprendre les abréviations, reportez-vous page 3)

QUALITÉ	COLORIS	34/36	38/40	42/44	46/48	50/52
P. ORIGIN	ECRU ou AMANDE ou NAVAL	5	6	6	7	8

Composition du modèle: 100 % Coton

Pour le matériel, il vous faut:
Dans la gamme PPY
Des aig. n° 2,5 et n° 3 (ou autres selon votre échantillon)
Des anneaux marqueurs
1 aig. à laine
5 boutons Ø 12 mm réf.: 054579 2844 03

Les points employés sont:
Côtes 1/1
Jersey

Point ajouré (voir diagramme)

Point fantaisie pour les poignets:
1er rg: 1 m. env., 2 m. ensemble à l'env., répéter la séquence en **gras** et terminer par 1 m. env.

2e rg: 1 m. endr., **1 m. endr., passer le fil entre les aig. (le fil se trouve ainsi vers vous), glisser la m. suivante comme pour la tricoter à l'env. puis passer le fil naturellement sur l'aig. droite pour faire 1 jeté (le fil se retrouve de l'autre côté)**, répéter la séquence en **gras** et terminer par 2 m. endr.

3e rg: 1 m. env., **1 m. env., glisser la m. suivante et son jeté comme pour les tricoter à l'env. puis passer le fil naturellement sur l'aig. droite pour faire 1 jeté (le fil se retrouve de l'autre côté) et le passer entre les aig. (le fil se trouve ainsi vers vous)**, répéter la séquence en **gras** et terminer par 2 m. env.

4e rg: 1 m. endr., **1 m. endr., passer le fil entre les aig. (le fil se trouve ainsi vers vous), glisser la m. suivante et ses 2 jetés comme pour les tricoter à l'env. puis passer le fil naturellement sur l'aig. droite pour faire 1 jeté (le fil se retrouve de l'autre côté)**, répéter la séquence en **gras** et terminer par 2 m. endr.

5e rg: 1 m. env., **1 m. env., glisser la m. suivante et ses 3 jetés comme pour les tricoter à l'env. puis passer le fil naturellement sur l'aig. droite pour faire 1 jeté (le fil se retrouve de l'autre côté) et le passer entre les aig. (le fil se trouve ainsi vers vous)**, répéter la séquence en **gras** et terminer par 2 m. env.

6e rg: 1 m. endr., **1 m. endr., passer le fil entre les aig. (le fil se trouve ainsi vers vous), glisser la m. suivante et ses 4 jetés comme pour les tricoter à l'env. puis passer le fil naturellement sur l'aig. droite pour faire 1 jeté (le fil se retrouve de l'autre côté)**, répéter la séquence en **gras** et terminer par 2 m. endr.

7e rg: 1 m. env., **glisser la m. suivante comme pour la tricoter à l'env. puis passer le fil naturellement sur l'aig. droite pour faire 1 jeté (le fil se retrouve de l'autre côté) et le passer entre les aig. (le fil se trouve ainsi vers vous), 1 m. env. en tricotant ensemble la m. suivante et ses 5 jetés**, répéter la séquence en **gras** et terminer par glisser la m. suivante comme pour la tricoter à l'env. puis passer le fil naturellement sur l'aig. droite pour faire 1 jeté (le fil se retrouve de l'autre côté) et le passer entre les aig. (le fil se trouve ainsi vers vous), 1 m. env.

8e rg: 1 m. endr., **passer le fil entre les aig. (le fil se trouve ainsi vers vous), glisser la m. suivante et son jeté comme pour les tricoter à l'env. puis passer le fil naturellement sur l'aig. droite pour faire 1 jeté (le fil se retrouve de l'autre côté), 1 m. endr.**, répéter la séquence en **gras**.

9e rg: 1 m. env., **glisser la m. suivante et ses 2 jetés comme pour les tricoter à l'env. puis passer le fil naturellement sur l'aig. droite pour faire 1 jeté (le fil se retrouve de l'autre côté) et le passer entre les aig. (le fil se trouve ainsi vers vous), 1 m. env.**, répéter la séquence en **gras**.

10e rg: 1 m. endr., **passer le fil entre les aig. (le fil se trouve ainsi vers vous), glisser la m. suivante et ses 3 jetés comme pour les tricoter à l'env. puis passer le fil naturellement sur l'aig. droite pour faire 1 jeté (le fil se retrouve de l'autre côté), 1 m. endr.**, répéter la séquence en **gras**.

11e rg: 1 m. env., **glisser la m. suivante et ses 4 jetés comme pour les tricoter à l'env. puis passer le fil naturellement sur l'aig. droite pour faire 1 jeté (le fil se retrouve de l'autre côté) et le passer entre les aig. (le fil se trouve ainsi vers vous), 1 m. env.**, répéter la séquence en **gras**.

12e rg: 1 m. endr., **1 m. endr. en tricotant ensemble la m. suivante et ses 5 jetés, 1 jeté, 1 m. endr., 1 jeté**, répéter la séquence en **gras** et terminer par 1 m. endr. en tricotant ensemble la m. suivante et ses 5 jetés, 1 jeté, 1 m. endr.

Besoin d'aide? Retrouvez nos meilleures astuces en vidéo à la page 4

REALISATION DU MODELE

Dans l'explication, suivre les indications de couleur qui correspondent à la couleur de la taille que vous tricotez.

POUR TRICOTER LE DOS

Etape 1: Avec les aig. n° 2,5, monter 121 - 129 - 141 - 151 - 169 m. et tricoter en côtes 1/1 en commençant et en terminant le 1er rg par 1 m. endr. jusqu'à obtenir une hauteur totale de 5 cm.

Etape 2: Prendre les aig. n° 3 et continuer en point ajouré (voir diagramme) en répartissant 6 augm. sur le 1er rg.

On a 127 - 135 - 147 - 157 - 175 m.

Placer les m. de la façon suivante:
7 fois les 18 m. du motif et 1 m. env.
4 m. endr., 7 fois les 18 m. du motif, 1 m. env. et 4 m. endr.
1 m. endr., 8 fois les 18 m. du motif, 1 m. env. et 1 m. endr.
6 m. endr., 8 fois les 18 m. du motif, 1 m. env. et 6 m. endr.
6 m. endr., 9 fois les 18 m. du motif, 1 m. env. et 6 m. endr.

Tricoter jusqu'à obtenir une hauteur totale de 33 cm.

Etape 3: Former les emmanchures en rabattant de chaque côté:
1 x 4 m. puis tous les 2 rgs: 1 x 3 m., 2 x 2 m. et 4 x 1 m.
1 x 4 m. puis tous les 2 rgs: 1 x 3 m., 3 x 2 m. et 4 x 1 m.
1 x 5 m. puis tous les 2 rgs: 1 x 4 m., 1 x 3 m., 3 x 2 m. et 4 x 1 m.
1 x 5 m. puis tous les 2 rgs: 2 x 4 m., 1 x 3 m., 3 x 2 m. et 4 x 1 m.
1 x 5 m. puis tous les 2 rgs: 2 x 4 m., 3 x 3 m., 3 x 2 m. et 4 x 1 m.

On a 97 - 101 - 103 - 105 - 111 m.

Continuer de tricoter jusqu'à obtenir une hauteur totale de 48 - 49 - 50 - 51 - 52 cm.

Etape 4: Former les épaules en rabattant de chaque côté:
1 x 4 m. puis tous les 2 rgs: 2 x 4 m. et 4 x 5 m.
1 x 4 m. puis tous les 2 rgs: 6 x 5 m.
1 x 5 m. puis tous les 2 rgs: 6 x 5 m.

1 x 5 m. puis tous les 2 rgs: 6 x 5 m.
1 x 5 m. puis tous les 2 rgs: 4 x 5 m. et 2 x 6 m.

Etape 5: Rabattre les 33 - 33 - 33 - 35 - 37 m. restantes en marquant les 23 - 23 - 23 - 25 - 25 m. centrales pour repérer l'encolure.

POUR TRICOTER LE DEMI-DEVANT DROIT

Etape 1: Avec les aig. n° 2,5, monter 59 - 63 - 69 - 75 - 83 m. et tricoter en côtes 1/1 en commençant le 1er rg par 2 m. endr. et en terminant par 1 m. env. jusqu'à obtenir une hauteur totale de 5 cm.

Etape 2: Prendre les aig. n° 3 et continuer en point ajouré (voir diagramme) en répartissant 5 - 5 - 5 - 4 - 5 augm. sur le 1er rg.

On a 64 - 68 - 74 - 79 - 88 m.

Commencer le point ajouré par 1 m. endr. et la 11e - 11e - 2e - 2e - 11e m. du motif et en terminant comme au dos.

Continuer de tricoter jusqu'à obtenir une hauteur totale de 30 cm.

Etape 3: Former l'encolure en rabattant à droite:
1 x 1 m. puis **tous les 2 rgs: 2 x 1 m. et 4 rgs plus haut: 1 x 1 m.**, répéter la séquence en **gras** encore 7 fois et tous les 2 rgs: 2 x 1 m.
1 x 1 m. puis **tous les 2 rgs: 2 x 1 m. et 4 rgs plus haut: 1 x 1 m.**, répéter la séquence en **gras** encore 7 fois et tous les 4 rgs: 2 x 1 m.
1 x 1 m. puis **2 rgs plus haut: 1 x 1 m. et 4 rgs plus haut: 1 x 1 m.**, répéter la séquence en **gras** encore 11 fois et tous les 2 rgs: 2 x 1 m.
1 x 1 m. puis **2 rgs plus haut: 1 x 1 m. et 4 rgs plus haut: 1 x 1 m.**, répéter la séquence en **gras** encore 12 fois et 2 rgs plus haut: 1 x 1 m.
1 x 1 m. puis **2 rgs plus haut: 1 x 1 m. et 4 rgs plus haut: 1 x 1 m.**, répéter la séquence en **gras** encore 11 fois et tous les 2 rgs: 6 x 1 m.

Continuer de tricoter jusqu'à obtenir une hauteur totale de 33 cm.

Etape 4: Attention, Former l'emmanchure en rabattant à gauche:
1 x 4 m. puis tous les 2 rgs: 1 x 3 m., 2 x 2 m. et 4 x 1 m.
1 x 4 m. puis tous les 2 rgs: 1 x 3 m., 3 x 2 m. et 4 x 1 m.
1 x 5 m. puis tous les 2 rgs: 1 x 4 m., 1 x 3 m., 3 x 2 m. et 4 x 1 m.
1 x 5 m. puis tous les 2 rgs: 2 x 4 m., 1 x 3 m., 3 x 2 m. et 4 x 1 m.
1 x 5 m. puis tous les 2 rgs: 2 x 4 m., 3 x 3 m., 3 x 2 m. et 4 x 1 m.

Continuer de tricoter jusqu'à obtenir une hauteur totale de 48 - 49 - 50 - 51 - 52 cm.

Etape 5: Former l'épaule en rabattant à gauche:
1 x 4 m. puis tous les 2 rgs: 2 x 4 m. et 2 x 5 m.
1 x 4 m. puis tous les 2 rgs: 4 x 5 m.
1 x 5 m. puis tous les 2 rgs: 4 x 5 m.
1 x 5 m. puis tous les 2 rgs: 4 x 5 m.
1 x 5 m. puis tous les 2 rgs: 4 x 5 m.

Tricoter le demi-devant gauche en sens inverse en commençant le point ajouré comme au dos.

POUR TRICOTER LA MANCHE DROITE

Etape 1: Avec les aig. n° 2,5, monter 72 - 78 - 84 - 92 - 96 m. et tricoter en côtes 1/1 pendant 10 rgs puis tricoter les 12 rgs de point fantaisie pour les poignets (voir points employés) et tricoter encore 10 rgs de côtes 1/1.

Etape 2: Prendre les aig. n° 3 et continuer en point ajouré (voir diagramme) en répartissant 19 - 19 - 21 - 23 - 27 augm. sur le 1er rg.

On a 91 - 97 - 105 - 115 - 123 m.

Placer les m. de la façon suivante:
5 fois les 18 m. du motif et 1 m. env.
3 m. endr., 5 fois les 18 m. du motif, 1 m. env. et 3 m. endr.
7 m. endr., 5 fois les 18 m. du motif, 1 m. env. et 7 m. endr.
3 m. endr., 6 fois les 18 m. du motif, 1 m. env. et 3 m. endr.
7 m. endr., 6 fois les 18 m. du motif, 1 m. env. et 7 m. endr.

Continuer de tricoter jusqu'à obtenir une hauteur totale de 23 cm.

Etape 3: Former l'arrondi en rabattant de chaque côté:
1 x 4 m. puis tous les 2 rgs: 1 x 3 m., 3 x 2 m., 2 x 1 m., tous les 4 rgs: 5 x 1 m., tous les 2 rgs: 1 x 1 m., 3 x 2 m., 1 x 3 m. et 1 x 4 m.
1 x 4 m. puis tous les 2 rgs: 2 x 3 m., 2 x 2 m., 3 x 1 m., tous les 4 rgs: 4 x 1 m., tous les 2 rgs: 2 x 1 m., 2 x 2 m., 2 x 3 m. et 1 x 4 m.
1 x 4 m. puis tous les 2 rgs: 1 x 4 m., 2 x 3 m., 1 x 2 m., 3 x 1 m., tous les 4 rgs: 4 x 1 m., tous les 2 rgs: 2 x 1 m., 1 x 2 m., 2 x 3 m. et 2 x 4 m.
1 x 5 m. puis tous les 2 rgs: 1 x 4 m., 2 x 3 m., 2 x 2 m., 3 x 1 m., tous les 4 rgs: 3 x 1 m., tous les 2 rgs: 2 x 1 m., 2 x 2 m., 2 x 3 m., 1 x 4 m. et 1 x 5 m.
1 x 5 m. puis tous les 2 rgs: 2 x 4 m., 2 x 3 m., 1 x 2 m., 3 x 1 m., tous les 4 rgs: 3 x 1 m., tous les 2 rgs: 2 x 1 m., 1 x 2 m., 2 x 3 m., 2 x 4 m. et 1 x 5 m.

Il reste 23 m.

Etape 4: Continuer sur ces 23 m. pour former la patte d'épaule en rabattant de chaque côté:
tous les 8 rgs: 3 x 1 m.
tous les 8 rgs: 3 x 1 m.
10 rgs plus haut: 1 x 1 m. et tous les 8 rgs: 2 x 1 m.
10 rgs plus haut: 1 x 1 m. et tous les 8 rgs: 2 x 1 m.
tous les 10 rgs: 2 x 1 m. et 8 rgs plus haut: 1 x 1 m.

On a 17 m.

Continuer de tricoter jusqu'à obtenir une hauteur totale de 44 - 44,5 - 45 - 45 - 46 cm.

Etape 5: Continuer en rabattant à droite: 1 x 8 m. puis tous les 6 rgs: 3 x 1 m.

En même temps, rabattre à gauche: 2 rgs plus haut: 1 x 1 m. et tous les 6 rgs: 2 x 1 m.

Etape 6: Rabattre les 3 m. restantes.

Tricoter la manche gauche en sens inverse.

POUR TERMINER LE MODELE FAIRE L'ASSEMBLAGE

Etape 1: Faire les coutures des côtés et des dessous de manches.

Etape 2: Monter les manches au corps et les pattes d'épaules entre le dos et le devant (voir repères A-B-C-D des patrons)

Etape 3: Prendre les aig. n° 2,5 et relever sur l'endr. du travail 167 - 171 - 175 - 181 - 185 m. le long de la moitié de l'encolure dos puis le long de la patte d'épaule de la manche gauche et du demi-devant gauche.

Tricoter en côtes 1/1 en commençant le 1er rg par 2 m. endr. sur l'endr. du travail (on termine par 1 m. env. sur l'endr. du travail) pendant 2 cm puis rabattre les m.

Etape 4: Prendre les aig. n° 2,5 et relever sur l'endr. du travail 166 - 170 - 174 - 180 - 184 m. le long du demi-devant droit puis le long de la patte d'épaule de la manche droite et de la moitié de l'encolure dos et faire le même travail en commençant le 1er rg par 1 m. endr. sur l'endr. (on termine par 2 m. endr. sur l'endr.).

Attention, sur le 3e rg, former 5 boutonnières d'1 m. (= 1 jeté, 2 m. ensemble à l'endr.), la 1ère à 6 m. du bord, les suivantes espacées de 17 m.

Etape 5: Coudre les boutons en face des boutonnières.

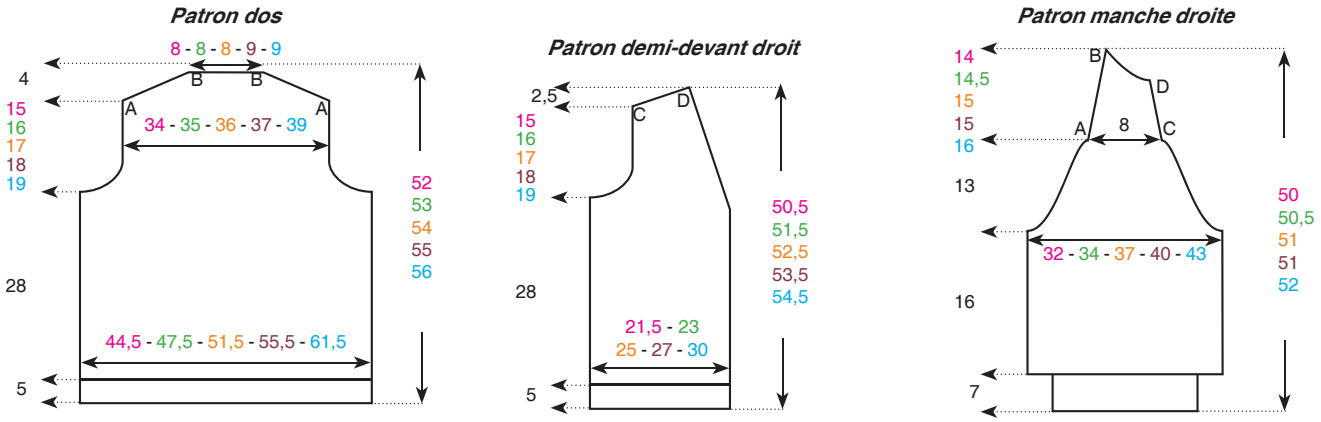

Les mesures indiquées sur les patrons sont en cm.

Diagramme point ajouré

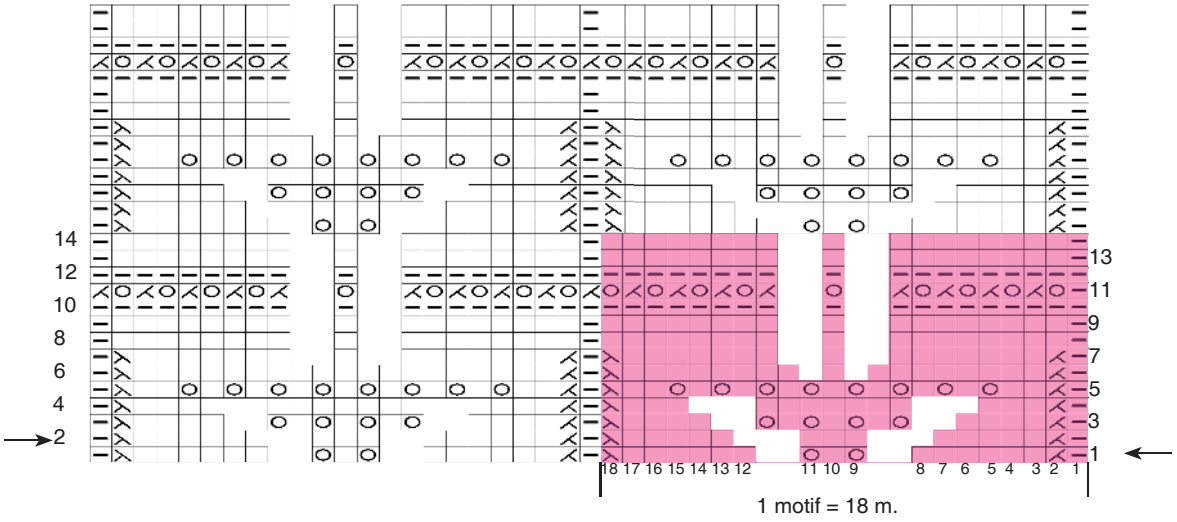

Répéter toujours les 18 m. et les 14 rgs du motif.

Attention, ne faire un jeté que s'il est compensé par 1 dim. et inversement. Si le motif n'est pas réalisable en entier, le remplacer par des m. de jersey.

Attention: le nombre de m. d'un motif (soit 18 m. sur le 1er rg) ne se retrouve qu'à partir du 8e rg

= m. endr. sur l'endr. ou m. env. sur l'env.

= m. env. sur l'endr. ou m. endr. sur l'env.

= jeté

= 2 m. ensemble à l'endr. sur l'endr. ou 2 m. ensemble à l'env. sur l'env.

= surjet simple endr. sur l'endr. (glisser 1 m. à l'endr., tricoter la m. suivante à l'endr. et passer la m. glissée sur la m. tricotée) ou surjet simple env. sur l'env. (glisser 1 m. à l'endr., glisser la m. suivante également à l'endr., les remettre dans ce sens sur l'aig. gauche puis tricoter ces 2 m. ensemble à l'env. en les prenant par derrière)

sens de lecture ← = rgs impairs

→ = rgs pairs