Pull FAY

Qualité P. COUTURE col. ÉCRU
Expliqué du 34/36 au 50/52

Fiche 248 T24 319

3

Niveau Expert



060737
3 665258 425455

Photo non contractuelle

« **MODÈLES EXCLUSIFS** » toute reproduction commerciale est interdite sans autorisation spéciale de **PHILDAR**
PP YARNS & Co Editeur RCS 808 534 895 ©PHILDAR 2022

N° 9 LE PULL FAY

248 - T24 - 319

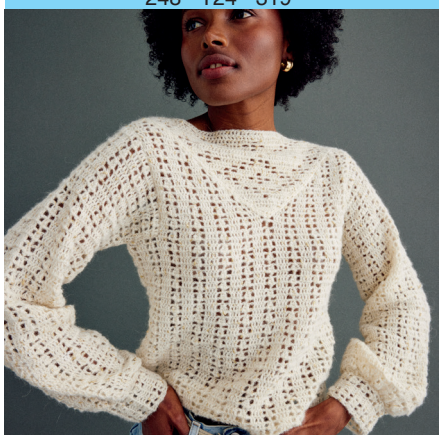

Niveau Expert





Crochet

ÉCHANTILLON INDISPENSABLE
10 cm de point fantaisie crochet n° 3 = 24 m. et 11 rgs

QUALITÉ	COLORIS	34/36	38/40	42/44	46/48	50/52
P. COUTURE	ÉCRU	5	5	6	6	7

Composition du modèle: 35 % Baby Alpaga - 25 % Polyester - 25 % Polyamide - 15 % Laine Mérinos

Pour le matériel, il vous faut:
Dans la gamme PPY:
1 crochet n° 3 (ou autre selon votre échantillon)
Des anneaux marqueurs
1 aig. à laine

Les points employés sont (vous pouvez vous reporter au lexique pour les points de base):
M. en l'air ou m. chaînette
M. coulée
M. serrée
Demi-bride
Bride
2 brides rabattues ensemble

1 bride + 1 bride en relief + 1 bride rabattues ensemble: 1 jeté, piquer le crochet dans le 1er arceau de 2 m., ramener 1 boucle, 1 jeté, tirer le fil à travers 2 boucles; 1 jeté, piquer le crochet horizontalement de droite à gauche derrière la bride du rg précédent, ramener 1 boucle, 1 jeté, tirer le fil à travers 2 boucles; 1 jeté, piquer le crochet dans le 2e arceau de 2 m., ramener 1 boucle, 1 jeté, tirer le fil à travers 2 boucles; 1 jeté et tirer le fil à travers les 4 dernières boucles se trouvant sur le crochet.

2 brides + 1 double bride rabattues ensemble: 1 jeté, piquer le crochet dans 1 m., ramener 1 boucle, 1 jeté, tirer le fil à travers les 2 premières boucles répéter la séquence en **gras** encore 1 fois, 2 jetés, piquer le crochet dans 1 m., ramener 1 boucle, **1 jeté, tirer le fil à travers 2 boucles** répéter la séquence en **gras** encore 1 fois, 1 jeté et tirer le fil à travers les 4 dernières boucles se trouvant sur le crochet.

Point de côtes:
1er rg: tout en brides
2e rg: 3 m. en l'air pour la 1ère bride, **1 bride en relief prise par devant, 1 bride en relief prise par derrière**, répéter la séquence en **gras** et terminer par 1 bride
Répéter toujours le 2e rg.
Bride en relief prise par devant = faire 1 bride en piquant le crochet horizontalement par devant de droite à gauche derrière la bride du rg précédent.
Bride en relief prise par derrière = faire 1 bride en piquant le crochet horizontalement par derrière de droite à gauche devant la bride du rg précédent.

Point fantaisie (voir diagramme)

1 dim. double:
En début de rg: faire 4 m. en l'air puis 2 brides rabattues ensemble
En fin de rg: faire 2 brides + 1 double bride rabattues ensemble

REALISATION DU MODELE

Dans l'explication, suivre les indications de couleur qui correspondent à la couleur de la taille que vous tricotez.

POUR RÉALISER LE DOS

Etape 1: Avec le crochet n° 3, faire une chaînette de base de 117 - 125 - 135 - 143 - 157 m. en l'air.

Etape 2: Travailler en point de côtes (voir points employés) pendant 3 cm.

Etape 3: Continuer en point fantaisie (voir diagramme) en commençant au 1er rg et à la 5e m. - au 2e rg et à la 1ère m. - au 2e rg et à la 5e m. - au 1er rg et à la 1ère m. - au 2e rg et à la 3e m. du diagramme.

Etape 4: A 34 cm de hauteur totale, former les emmanchures en arrêtant de chaque côté: 1 x 16 m.
On a 85 - 93 - 103 - 111 - 125 m.

Etape 5: A 53 - 54 - 55 - 56 - 57 cm de hauteur totale, former les épaules en arrêtant de chaque côté (en travaillant en m. coulées, m. serrées et demi-brides sur les m. à arrêter):
1 x 7 m. puis au rg suivant: 1 x 7 m.
1 x 9 m. puis au rg suivant: 1 x 9 m.
1 x 7 m. puis à chaque rg: 2 x 8 m.
1 x 9 m. puis à chaque rg: 2 x 9 m.
1 x 11 m. puis à chaque rg: 1 x 11 m. et 1 x 12 m.
On a 57 m.

Etape 6: Arrêter le travail et placer 1 anneau marqueur de chaque côté de ces 57 m. pour repérer l'encolure.

POUR RÉALISER LE DEVANT

Etape 1: Avec le crochet n° 3, faire une chaînette de base de 117 - 125 - 135 - 143 - 157 m. en l'air.

Etape 2: Travailler en point de côtes (voir points employés) pendant 3 cm.

Etape 3: Continuer en point fantaisie (voir diagramme) en commençant au 1er rg et à la 5e m. - au 2e rg et à la 1ère m. - au 2e rg et à la 5e m. - au 1er rg et à la 1ère m. - au 2e rg et à la 3e m. du diagramme.

Etape 4: A 34 cm de hauteur totale, former les emmanchures en arrêtant de chaque côté: 1 x 16 m.
On a 85 - 93 - 103 - 111 - 125 m.

Etape 5: A 37 - 38 - 40 - 41 - 42 cm de hauteur totale, on a fait le 1er rg du diagramme, former l'encolure en arrêtant la m. centrale et terminer un côté à la fois en arrêtant 40 m. sur 18 rgs (voir diagramme).

Etape 6: A 53 - 54 - 55 - 56 - 57 cm de hauteur totale, former l'épaule en arrêtant:
les 2 m. restantes.
les 6 m. restantes.
côté emmanchure: 1 x 5 m. puis au rg suivant: 1 x 6 m.
côté emmanchure: 1 x 7 m. puis au rg suivant: 1 x 8 m.
côté emmanchure: 1 x 11 m. puis au rg suivant: 1 x 11 m.

Terminer le second côté de l'encolure.

POUR RÉALISER LES MANCHES

Etape 1: Avec le crochet n° 3, faire une chaînette de base de 110 - 114 - 120 - 124 - 130 m. en l'air.

Etape 2: Travailler en point fantaisie (voir diagramme) en commençant par la 4e m. - la 2e m. - 1 bride et la 9e m. - la 6e m. - la 3e m. du diagramme.

Etape 3: Faire 1 dim. (= 2 brides rabattues ensemble) de chaque côté:
8 rgs plus haut: 1 fois et tous les 4 rgs: 9 fois.
8 rgs plus haut: 1 fois et tous les 4 rgs: 9 fois.
8 rgs plus haut: 1 fois, tous les 4 rgs: 8 fois et 3 rgs plus haut: 1 fois.
8 rgs plus haut: 1 fois, tous les 4 rgs: 7 fois et tous les 3 rgs: 2 fois.
8 rgs plus haut: 1 fois, tous les 4 rgs: 5 fois et tous les 3 rgs: 4 fois.

On a 90 - 94 - 100 - 104 - 110 m.

Etape 4: A 44 - 43,5 - 42,5 - 41,5 - 39,5 cm de hauteur totale, placer 1 anneau marqueur sur chaque lisière.

Etape 5: A 50 - 49,5 - 48,5 - 47,5 - 45,5 cm de hauteur totale, arrêter le travail.

Réaliser la seconde manche de la même façon.

POUR RÉALISER LE PLASTRON

Etape 1: Avec le crochet n° 3, faire une chaînette de base de 1 m. en l'air.

Etape 2: Faire 1 rg de brides en faisant 3 m. en l'air pour la 1ère bride et 5 brides en piquant le crochet dans la m. en l'air du départ.
On a 6 m.

Etape 3: Continuer en point fantaisie (voir diagramme) en faisant de chaque côté à chaque rg: 18 x 1 augm. double.
On a 78 m.

Etape 4: A 16 cm de hauteur totale, former les épaules en arrêtant de chaque côté: 1 x 6 m. puis au rg suivant: 1 x 7 m.
On a 52 m.

Etape 5: Arrêter le travail et placer 1 anneau marqueur de chaque côté de ces 52 m. pour repérer l'encolure.

POUR RÉALISER LES POIGNETS

Etape 1: Avec le crochet n° 3, faire une chaînette de base de 18 m. en l'air.

Etape 2: Travailler en point fantaisie (voir diagramme) en travaillant de la 5e à la 22e m. du diagramme.

Etape 3: A 23 - 25 - 27 - 29 - 31 cm de hauteur totale, arrêter le travail.

Réaliser le second poignet de la même façon.

POUR TERMINER LE MODELE FAIRE L'ASSEMBLAGE

Etape 1: Avec le crochet n° 3, faire 1 rg de m. serrées sur les 2 biais du plastron.
Etape 2: Coudre le plastron à plat à points cachés le long de l'encolure du devant (voir patron).
Etape 3: Faire les coutures des épaules et des côtés.
Etape 4: Faire les coutures des dessous de manches jusqu'aux anneaux marqueurs.
Etape 5: Monter les manches au corps en plaçant la partie au-dessus des anneaux marqueurs sur les m. arrêtées du corps.
Etape 6: Passer un fil dans le bas de chaque manche et serrer pour obtenir 23 - 25 - 27 - 29 - 31 cm.
Etape 7: Fermer les poignets et les coudre en bas des manches.

Patron dos

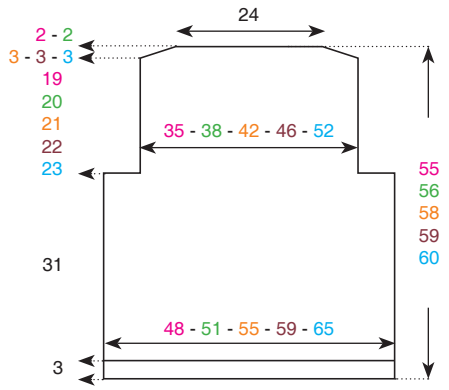

Patron devant

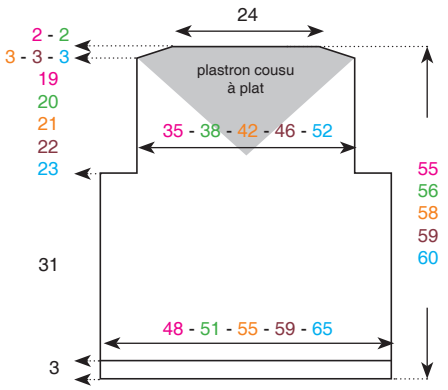

Patron manches

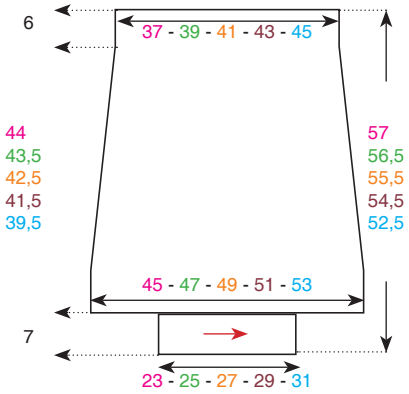

Les mesures indiquées sur les patrons sont en cm.

poignet réalisé dans l'autre sens et cousu une fois la manche resserrée

Diagramme point fantaisie

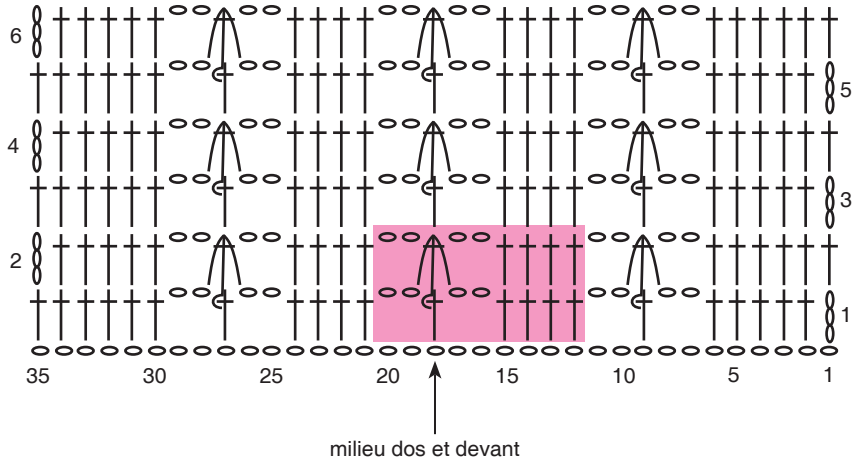

= m. en l'air

= bride

= 1 bride + 1 bride en relief prise par devant + 1 bride rabattues ensemble (voir points employés)

Répéter toujours les 9 m. et les 2 rgs de l'encadré.

Diagramme encolure devant

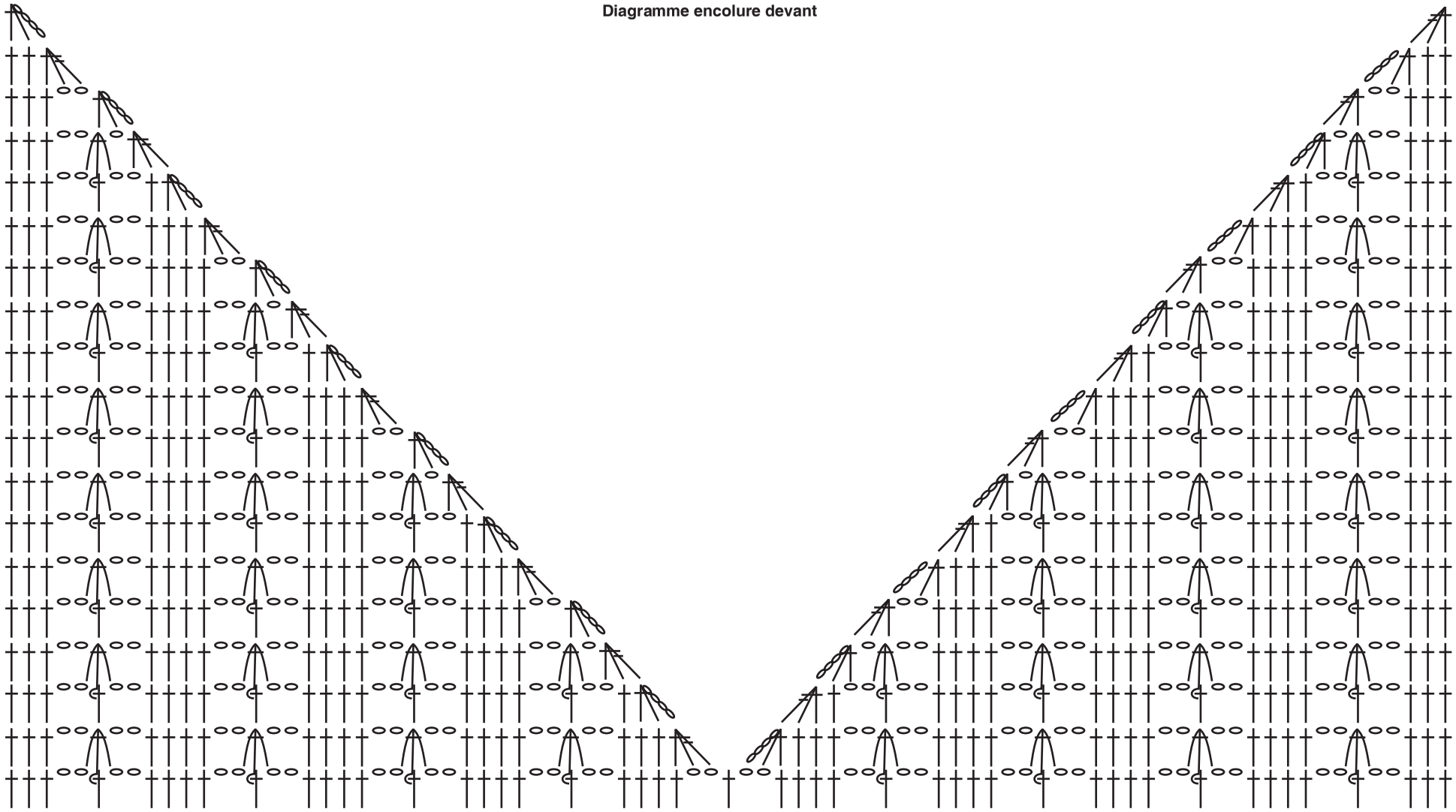

= m. en l'air

= bride

= 1 bride + 1 bride en relief prise par devant + 1 bride rabattues ensemble (voir points employés)

ou = 2 brides + 1 double bride rabattues ensemble

ou = 2 brides rabattues ensemble

Diagramme plastron

