Pull ANGÉLINE

Qualité P. COUTURE D'ÉTÉ col. IVOIRE
Expliqué du 34/36 au 50/52

Fiche T25 032

3

Niveau Intermédiaire



061256
3665258439087

Photo non contractuelle

« **MODÈLES EXCLUSIFS** » toute reproduction commerciale est interdite sans autorisation spéciale de **PHILDAR**
PP YARNS & Co Editeur RCS 808 534 895 ©PHILDAR 2022

LE PULL **ANGÉLINE**

T25 - 032



Niveau Intermédiaire

Tricot Aller-Retour

ÉCHANTILLON INDISPENSABLE
10 cm de jersey aig. n° 3 = 26 m. et 33 rgs

QUALITÉ	COLORIS	34/36	38/40	42/44	46/48	50/52
P. COUTURE D'ÉTÉ	IVOIRE	4	5	5	5	6

Composition du modèle: 64 % Coton - 34 % Polyester - 2 % Polyamide

Pour le matériel, il vous faut:
Dans la gamme PPY:
Des aig. n° 2,5 et 3 (ou autres selon votre échantillon)
Anneaux marqueurs
1 aig. à laine

Les points employés sont:
Côtes 1/1
Jersey
Dim. double verticale: glisser la 1ère et la 2e m. comme pour les tricoter ensemble à l'endr., reprendre sur l'aig. gauche la première des 2 m. en passant derrière la 2e, tricoter ensemble à l'endr. la 3e et la 1ère m. puis passer la 2e m. sur la m. obtenue.

REALISATION DU MODELE

Dans l'explication, suivre les indications de couleur qui correspondent à la couleur de la taille que vous tricotez.

POUR TRICOTER LE DOS

Etape 1: Monter 120 - 126 - 138 - 148 - 164 m., aig. n° 2,5 et tricoter en côtes 1/1 pendant 7 cm.

Etape 2: Continuer en jersey, aig. n° 3 en augmentant 1 m. de chaque côté: tous les 6 rgs: 4 fois et tous les 4 rgs: 15 fois

On a 158 - 164 - 176 - 186 - 202 m.

Etape 3: A 34 cm de hauteur totale, placer un anneau marqueur à chaque extrémité pour repérer les emmanchures et continuer droit.

Etape 4: A 35 - 36 - 37 - 38 - 39 cm de hauteur totale, séparer le travail en deux pour former l'encolure et continuer un côté à la fois en rabattant 1 m. côté séparation:
tous les 4 rgs: 7 fois et tous les 2 rgs: 16 fois.
tous les 4 rgs: 7 fois et tous les 2 rgs: 16 fois.
tous les 4 rgs: 7 fois et tous les 2 rgs: 16 fois.
tous les 4 rgs: 6 fois et tous les 2 rgs: 18 fois.
tous les 4 rgs: 6 fois et tous les 2 rgs: 18 fois.

Etape 5: A 54 - 55 - 56 - 57 - 58 cm de hauteur totale, rabattre les 56 - 59 - 65 - 69 - 77 m. restantes pour chaque épaule.

POUR TRICOTER LE DEVANT

Tricoter le DEVANT comme le DOS.

POUR TRICOTER LES BANDES D'EMMANCHURES

Etape 1: Monter 13 m., aig. n° 2,5 et tricoter en côtes 1/1 en commençant et en terminant par 2 m. endr.

Etape 2: A 40 - 42 - 44 - 46 - 48 cm de hauteur totale, rabattre les m. ensemble 2 par 2.

Etape 3: Tricoter une seconde bande semblable.

POUR TERMINER LE MODELE FAIRE L'ASSEMBLAGE

Etape 1: Avec les aig. n° 2,5, relever sur l'endr. du travail: 117 - 117 - 117 - 123 - 123 m. autour de l'encolure du dos en plaçant 1 m. endr. à la base de l'encolure. Marquer cette m.
Tricoter en côtes 1/1 en commençant et en terminant par 1 m. endr. et en faisant 1 dim. double verticale sur la m. marquée: tous les 2 rgs: 4 fois.
A 3 cm de hauteur totale, rabattre souplement les m.
Faire le même travail pour le devant.

Etape 2: Faire les coutures des épaules et des bandes d'encolure.

Etape 3: Coudre les bandes d'emmanchures en couture invisible entre les m. marquées du dos et du devant.

Etape 4: Faire les coutures des côtés et des bandes d'emmanchures.

Patron dos et devant

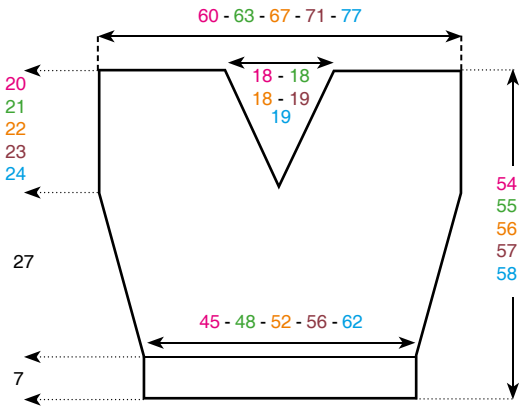

Les mesures indiquées sur le patron sont en cm.