Pull SWANN

Qualité P. MOHAIR COTON col. CRAIE
Expliqué du 34/36 au 50/52

Fiche 265 T25 298

4.5

Niveau Expert



062840
3665258493096

Photo non contractuelle

« **MODÈLES EXCLUSIFS** » toute reproduction commerciale est interdite sans autorisation spéciale de **PHILDAR**
PP YARNS & Co Editeur RCS 808 534 895 ©PHILDAR 2025

N° 11 LE PULL **SWANN**

265 - T25 - 298



Niveau Expert





Crochet

ÉCHANTILLON INDISPENSABLE

10 cm de brides crochet n° 4,5 = 16 m. et 10 rgs.
2 motifs (soit 16 m.) de point fantaisie crochet n° 4,5 = 10 cm et les 7 rgs = 7 cm.

QUALITÉ	COLORIS	34/36	38/40	42/44	46/48	50/52
P. MOHAIR COTON	CRAIE	13	14	16	17	19

Composition du modèle: 60 % Kid Mohair - 40 % Coton

Pour le matériel, il vous faut:
Dans la gamme PPY:
1 crochet n° 4,5 (ou autre selon vos échantillons)
Des anneaux marqueurs
1 aig. à laine

Les points employés sont (vous pouvez vous reporter au lexique pour les points de base):
M. en l'air
M. coulée
M. serrée
Bride
Double bride
Côtes en brides en relief circulaires:
1er tour: tout en brides et terminer par 1 m. coulée sur la 1ère bride.
2e tour: 3 m. en l'air pour la 1ère bride, **1 bride en relief vers l'avant, 1 bride en relief vers l'arrière**, répéter la séquence en **gras**, 1 bride en relief vers l'avant et terminer par 1 m. coulée sur la 3e m. en l'air du début du tour.
Répéter toujours le 2e tour.

M. serrée en relief vers l'arrière: Faire 1 m. serrée en piquant le crochet horizontalement de droite à gauche (de l'arrière vers l'avant) devant la tige de la bride du rg précédent.

Bride en relief vers l'avant: Faire 1 bride en piquant le crochet horizontalement de droite à gauche (de l'avant vers l'arrière) derrière la tige de la bride du rg précédent.
Bride en relief vers l'arrière: Faire 1 bride en piquant le crochet horizontalement de droite à gauche (de l'arrière vers l'avant) devant la tige de la bride du rg précédent.

Double bride en relief vers l'avant: Faire 1 double bride en piquant le crochet horizontalement de droite à gauche (de l'avant vers l'arrière) derrière la tige de la bride du rg précédent.

Point fantaisie circulaire (voir diagrammes)

REALISATION DU MODELE

Dans l'explication, suivre les indications de couleur qui correspondent à la couleur de la taille que vous réalisez.

POUR RÉALISER L'EMPIÈCEMENT

Etape 1: Avec le crochet n° 4,5, faire une chaînette de base de 92 - 92 - 92 - 96 - 96 m. en l'air et fermer en rond par 1 m. coulée sur la 1ère m. en l'air puis travailler en brides circulaires.

Chaque tour de brides débute par 3 m. en l'air (ces m. comptant pour la 1ère bride du tour) et se termine par 1 m. coulée sur la 3e m. en l'air du début du tour

Etape 2: Faire 4 - 5 - 5 - 5 - 6 tours de brides en répartissant:
34 augm. sur le 2e tour, 33 augm. sur les 3e et 4e tours.
29 augm. sur les 2e, 3e, 4e et 5e tours.
33 augm. sur les 2e, 3e, 4e et 5e tours.
36 augm. sur les 2e, 3e, 4e et 5e tours.
32 augm. sur les 2e, 3e, 4e, 5e et 6e tours.

On obtient 192 - 208 - 224 - 240 - 256 brides.

Etape 3: Faire les 7 tours de point fantaisie circulaire (voir diagramme 1).
On a 24 - 26 - 28 - 30 - 32 motifs.

Etape 4: Faire 4 - 4 - 4 - 5 - 5 tours de brides circulaires en répartissant:
32 augm. sur les 2e, 3e et 4e tours.
32 augm. sur les 2e, 3e et 4e tours.
28 augm. sur les 2e, 3e, 4e et 5e tours.
28 augm. sur les 2e, 3e, 4e et 5e tours.
32 augm. sur les 2e, 3e, 4e et 5e tours.

On obtient 288 - 304 - 336 - 352 - 384 brides.

Etape 5: Faire les 7 tours de point fantaisie circulaire (voir diagramme 1).
On a 36 - 38 - 42 - 44 - 48 motifs.

Etape 6: Faire 2 - 2 - 2 - 3 - 3 tours de brides circulaires en répartissant 16 augm. sur le 2e tour.

On obtient 304 - 320 - 352 - 368 - 400 brides.

POUR RÉALISER LE DOS ET LE DEVANT

Etape 1: Avec le crochet n° 4,5, faire 1 tour de brides de la façon suivante: travailler sur les 44 - 48 - 52 - 56 - 60 premières m. (= 1er demi-dos), passer les 64 - 64 - 72 - 72 - 80 m. suivantes (= 1ère manche), travailler sur les 88 - 96 - 104 - 112 - 120 m. suivantes (= devant), passer les 64 - 64 - 72 - 72 - 80 m. suivantes (= 2e manche) et travailler sur les 44 - 48 - 52 - 56 - 60 dernières m. (= 2e demi-dos).
Fermer en rond par 1 m. coulée sur la 1ère bride.

On a 176 - 192 - 208 - 224 - 240 m.

Etape 2: Continuer en circulaire en brides et point fantaisie de la façon suivante: 1 tour de brides, **les 7 tours du point fantaisie (voir diagramme 1), 4 tours de brides**, répéter la séquence en **gras** encore 1 fois.

On a 22 - 24 - 26 - 28 - 30 motifs sur le tour.

Etape 3: Continuer en côtes en brides en relief circulaires (voir points employés) pendant 6 cm.

Etape 4: Arrêter le travail.

POUR RÉALISER LES MANCHES

Etape 1: Avec le crochet n° 4,5, faire 1 tour de brides sur les 64 - 64 - 72 - 72 - 80 m. passées pour la 1ère manche.
Fermer en rond par 1 m. coulée sur la 1ère bride.

Etape 2: Continuer en circulaire en brides et point fantaisie de la façon suivante: 1 tour de brides, les 7 tours du point fantaisie (voir diagramme 2 - 1 - 2 - 1 - 2), 4 tours de brides, les 7 tours du point fantaisie (voir diagramme 2 - 1 - 2 - 1 - 2) et 2 tours de brides.

On a 8 - 8 - 9 - 9 - 10 motifs sur le tour.

Etape 3: Arrêter le travail.

Crocheter la seconde manche de la même façon.

POUR RÉALISER LA BANDE D'ENCOLURE

Etape 1: Avec le crochet n° 4,5, travailler en côtes en brides en relief circulaires (voir points employés) sur les 92 - 92 - 92 - 96 - 96 m. de la chaînette de base pendant 6 cm.

Etape 2: Arrêter le travail.

Patron

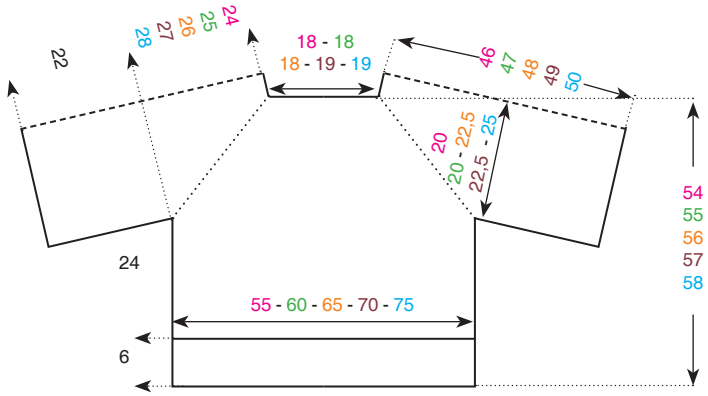

La bande d'encolure n'est pas représentée sur le patron

Les mesures indiquées sur le patron sont en cm.

Point fantaisie diagramme 1

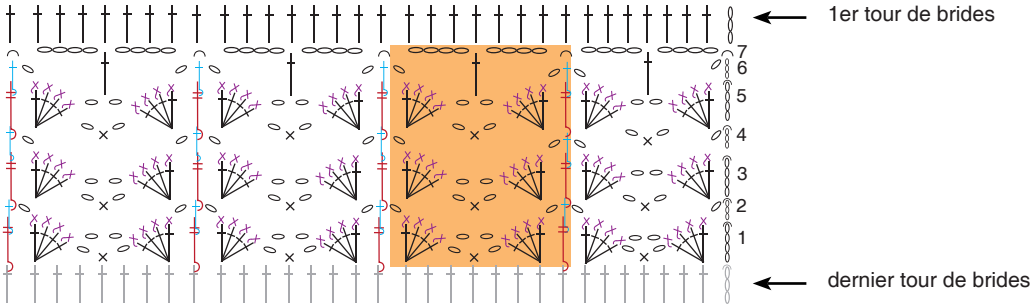

Point fantaisie diagramme 2

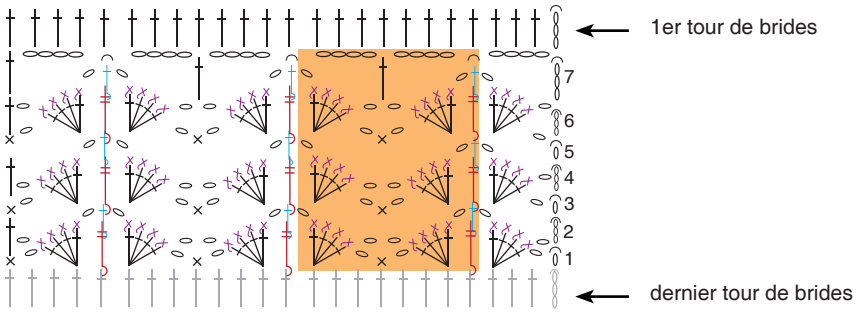

= m. en l'air

= m. coulée

= m. serrée

= m. serrée en relief vers l'arrière

= bride

= bride en relief vers l'avant

= double bride en relief vers l'avant

= 1 motif
se réalise sur 8 brides et
sur 7 tours.