Pull MARY

Qualité P. PUR CACHEMIRE col. GRIS CHINÉ
Expliqué du 34/36 au 50/52

Fiche 266 T25 186

3

Niveau Facile



062285

Photo non contractuelle
« **MODÈLES EXCLUSIFS** » toute reproduction commerciale est interdite sans autorisation spéciale de **PHILDAR**
PP YARNS & Co Editeur RCS 808 534 895 ©PHILDAR 2025

N° 8 LE PULL **MARY**

T25 - 186



Niveau Facile





Tricot Aller-Retour

Pour obtenir les bonnes dimensions de votre modèle, vous devez réaliser un échantillon:
En jersey avec les aiguilles n° 3 et compter 26 mailles et 39 rangs pour un carré de 10 cm de large sur 10 cm de haut.

Pour réaliser ce modèle, il vous faut (en nombre de pelotes):

QUALITÉ	COLORIS	34/36	38/40	42/44	46/48	50/52
P. PUR CACHEMIRE	GRIS CHINÉ	6	7	7	7	8

Ce modèle est composé de: 100 % Cachemire

Pour le matériel, il vous faut:
Des aiguilles de la gamme PPY n° 2,5 et 3
Des anneaux marqueurs
1 aiguille à laine

Les points employés sont:
Côtes 1/1
Jersey

REALISATION DU MODELE

Dans l'explication, suivre les indications de couleur qui correspondent à la couleur de la taille que vous tricotez.

POUR TRICOTER LE DOS

Etape 1: Avec les aiguilles n° 2,5, monter 126 - 134 - 144 - 154 - 170 mailles.

Etape 2: Tricoter en côtes 1/1 c'est-à-dire alterner 1 maille endroit et 1 maille envers jusqu'à la fin du rang. Pour tous les rangs suivants, tricoter les mailles comme elles se présentent, c'est-à-dire faire 1 maille endroit au-dessus d'1 maille endroit et 1 maille envers au-dessus d'1 maille envers. Tricoter en côtes 1/1 jusqu'à obtenir 6 cm de hauteur totale.

Etape 3: Prendre les aiguilles n° 3 et tricoter en jersey c'est-à-dire alterner 1 rang de mailles endroit et 1 rang de mailles envers.
Tricoter en jersey sur toutes ces mailles jusqu'à obtenir 36 cm de hauteur totale.

Etape 4: Rabattre 13 mailles et terminer le rang. Au rang suivant, rabattre 13 mailles et terminer le rang.
Il reste: 100 - 108 - 118 - 128 - 144 mailles.

Etape 5: Continuer de tricoter en jersey jusqu'à obtenir une hauteur totale de 52 - 53 - 54 - 55 - 56 cm.

Etape 6: Former l'encolure de la façon suivante:
Tricoter 41 - 45 - 50 - 54 - 62 mailles, rabattre les 18 - 18 - 18 - 20 - 20 mailles suivantes et tricoter les 41 - 45 - 50 - 54 - 62 dernières mailles.

Etape 7: Tricoter le côté gauche de l'encolure de la façon suivante:
Tricoter 1 rang.
Rabattre 8 mailles sur le rang de mailles endroit et terminer le rang.
Tricoter 1 rang.
Rabattre 5 mailles sur le rang de mailles endroit et terminer le rang.
Tricoter 1 rang.
Rabattre 3 mailles sur le rang de mailles endroit et terminer le rang.

Etape 8: Il reste 25 - 29 - 34 - 38 - 46 mailles sur l'aiguille. Rabattre toutes les mailles.

Etape 9: Tricoter le côté droit de l'encolure de la façon suivante:
Rabattre 8 mailles sur le rang de mailles envers et terminer le rang.
Tricoter 1 rang.
Rabattre 5 mailles sur le rang de mailles envers et terminer le rang.
Tricoter 1 rang.
Rabattre 3 mailles sur le rang de mailles envers et terminer le rang.
Tricoter 1 rang.

Etape 10: Il reste 25 - 29 - 34 - 38 - 46 mailles sur l'aiguille. Rabattre toutes les mailles.

POUR TRICOTER LE DEVANT

Etape 1: Avec les aiguilles n° 2,5, monter 126 - 134 - 144 - 154 - 170 mailles.

Etape 2: Tricoter en côtes 1/1 jusqu'à obtenir 6 cm de hauteur totale.

Etape 3: Prendre les aiguilles n° 3 et tricoter en jersey jusqu'à obtenir 36 cm de hauteur totale.

Etape 4: Rabattre 13 mailles et terminer le rang. Au rang suivant, rabattre 13 mailles et terminer le rang.
Il reste: 100 - 108 - 118 - 128 - 144 mailles.

Etape 5: Continuer de tricoter en jersey jusqu'à obtenir une hauteur totale de 46 - 47 - 48 - 49 - 50 cm.

Etape 6: Former l'encolure de la façon suivante:
Tricoter 42 - 46 - 51 - 55 - 63 mailles, rabattre les 16 - 16 - 16 - 18 - 18 mailles suivantes et tricoter les 42 - 46 - 51 - 55 - 63 dernières mailles.
Tricoter 1 rang.

Etape 7: Tricoter le côté gauche de l'encolure de la façon suivante:
Rabattre 4 mailles sur le rang de mailles endroit et terminer le rang.
Tricoter 1 rang.
Rabattre 3 mailles sur le rang de mailles endroit et terminer le rang.
Tricoter 1 rang.
Rabattre 2 mailles sur le rang de mailles endroit et terminer le rang.
Tricoter 1 rang.
Répéter la séquence en **gras** encore 1 fois.
Rabattre 1 maille sur le rang de mailles endroit et terminer le rang.
Tricoter 1 rang.
Répéter la séquence en **gras** encore 1 fois.
Rabattre 1 maille sur le rang de mailles endroit et terminer le rang.
Tricoter 3 rangs.
Répéter la séquence en **gras** encore 4 fois.

Etape 8: Il reste 25 - 29 - 34 - 38 - 46 mailles sur l'aiguille. Rabattre toutes les mailles.

Etape 9: Tricoter le côté droit de l'encolure de la façon suivante:
Rabattre 4 mailles sur le rang de mailles envers et terminer le rang.
Tricoter 1 rang.
Rabattre 3 mailles sur le rang de mailles envers et terminer le rang.
Tricoter 1 rang.
Rabattre 2 mailles sur le rang de mailles envers et terminer le rang.
Tricoter 1 rang.
Répéter la séquence en **gras** encore 1 fois.
Rabattre 1 maille sur le rang de mailles envers et terminer le rang.
Tricoter 1 rang.
Répéter la séquence en **gras** encore 1 fois.
Rabattre 1 maille sur le rang de mailles envers et terminer le rang.
Tricoter 3 rangs.
Répéter la séquence en **gras** encore 4 fois.

Etape 10: Il reste 25 - 29 - 34 - 38 - 46 mailles sur l'aiguille. Rabattre toutes les mailles.

POUR TRICOTER LES MANCHES

Etape 1: Avec les aiguilles n° 2,5, monter 54 - 58 - 64 - 70 - 74 mailles.

Etape 2: Tricoter en côtes 1/1 jusqu'à obtenir 8 cm de hauteur totale.

Etape 3: Prendre les aiguilles n° 3 et tricoter 1 rang de mailles endroit de la façon suivante:

Tricoter 5 mailles, ajouter 1 maille, répéter la séquence en **gras** encore 9 fois. Tricoter les 4 mailles restantes.
Tricoter 3 mailles, **tricoter 4 mailles, ajouter 1 maille**, répéter la séquence en **gras** encore 11 fois. Tricoter les 7 mailles restantes.
Tricoter 6 mailles, ajouter 1 maille, répéter la séquence en **gras** encore 9 fois. Tricoter les 4 mailles restantes.
Tricoter 7 mailles, ajouter 1 maille, répéter la séquence en **gras** encore 8 fois. Tricoter 3 mailles, ajouter 1 maille, tricoter 4 mailles.
Tricoter 4 mailles, **tricoter 5 mailles, ajouter 1 maille**, répéter la séquence en **gras** encore 11 fois. Tricoter les 10 mailles restantes.
On obtient 64 - 70 - 74 - 80 - 86 mailles

Etape 4: Tricoter en jersey en ajoutant 1 maille au début et à la fin des:
13e, 25e, 37e, 49e, 61e, 73e, 85e, 97e, 109e, 119e, 129e, 139e, 149e et 159e rangs.
13e, 25e, 37e, 49e, 61e, 73e, 85e, 97e, 107e, 117e, 127e, 137e, 147e et 157e rangs
13e, 25e, 37e, 49e, 61e, 73e, 83e, 93e, 103e, 113e, 123e, 133e, 143e et 153e rangs
13e, 25e, 37e, 49e, 59e, 69e, 79e, 89e, 99e, 109e, 119e, 129e, 139e et 149e rangs
11e, 21e, 31e, 41e, 51e, 61e, 71e, 81e, 91e, 101e, 111e, 121e, 131e et 141e rangs

On obtient 92 - 98 - 102 - 108 - 114 mailles. Continuer de tricoter jusqu'à obtenir une hauteur totale de 51 - 50,5 - 49,5 - 48,5 - 46,5 cm.

Etape 5: Prendre 2 anneaux marqueurs et en placer 1 sur la première maille et 1 sur la dernière maille.

Etape 6: Continuer de tricoter jusqu'à obtenir une hauteur totale de 56 - 55,5 - 54,5 - 53,5 - 51,5 cm. Rabattre toutes les mailles.
Repérer le milieu de la manche et placer 1 anneau marqueur (point M).

Tricoter la seconde manche de la même façon.

POUR TRICOTER LA BANDE D'ENCOLURE

Etape 1: Avec les aiguilles n° 2,5, monter 136 - 136 - 136 - 142 - 142 mailles.

Etape 2: Tricoter en côtes 1/1 jusqu'à obtenir 2 cm de hauteur totale.

Etape 3: Rabattre toutes les mailles.

POUR TERMINER LE MODELE FAIRE L'ASSEMBLAGE

Etape 1: Placer le dos et le devant endroit contre endroit et assembler les épaules jusqu'à l'encolure en faisant une couture à points arrières en suivant les traits verts des patrons.

Etape 2: Placer une manche entre les 2 anneaux marqueurs du dos et du devant.
Placer le côté endroit de la manche sur l'endroit du corps.
Placer le point M de la manche sur celui de la couture d'épaule.
Assembler la manche par une couture à points arrière en suivant les traits rouges du patron.
Assembler l'autre manche de la même façon.

Etape 3: Fermer les côtés du dos et du devant par une couture invisible en suivant les traits bleus du patron.

Etape 4: Fermer le dessous de chaque manche de la même façon en suivant les traits jaunes du patron.

Etape 5: Coudre la bande d'encolure à plat à points arrière autour de l'encolure et la fermer en rond dans le dos.

Patron du dos

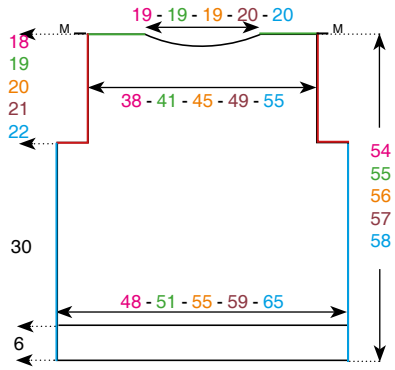

Patron du devant

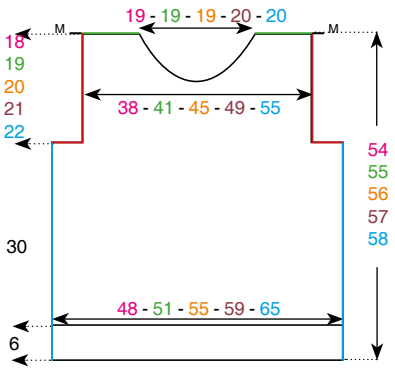

Patron des manches

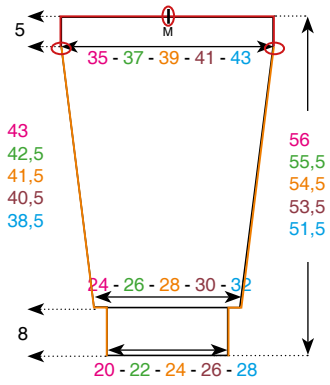

Les mesures indiquées sur les patrons sont en cm

⬭ = anneau marqueur

M = milieu de la manche et couture épaule