Pull ALIÉNOR

Fiche 279 T26 249 A

Niveau Expert



RÉFÉRENCES	COLORIS	34/36	38/40	42/44	46/48	50/52
P. HAIRY	ÉCRU	5	6	6	6	7
P. MOHAIR SOIE	ÉCRU	2	2	2	2	3

Les points employés sont:
M. en l'air ou m. chaînette
M. coulée - M. serrée - Demi-bride - Bride
Double bride - Triple bride - Cercle magique
Brides en quinconce
Point fantaisie 1 et 2

065763
3 665258 618826

N° 7 a et b LE PULL ou ROBE **ALIÉNOR**

279 - T26 - 249 A et B

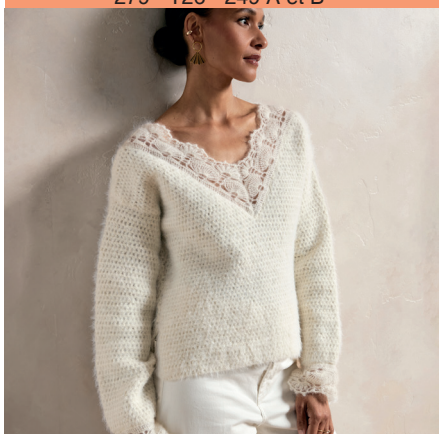

Niveau Expert

Crochet

ÉCHANTILLONS INDISPENSABLES

10 cm de brides en quinconce en P. HAIRY crochet n° 6 = 12 m. et 10 rgs
32 m. de point fantaisie 1 (soit 2 motifs) en P. MOHAIR SOIE ou P. MOHAIR SOIE LUREX crochet n° 3,5 = 13 cm et les 10 rgs = 8 cm

Version A: le pull

RÉFÉRENCES	COLORIS	34/36	38/40	42/44	46/48	50/52
P. HAIRY	ÉCRU	5	6	6	6	7
P. MOHAIR SOIE	ÉCRU	2	2	2	2	3

Composition du modèle: 39 % Polyamide - 32 % Laine - 21 % Acrylique - 6 % Mohair - 2 % Soie

Version B: la robe

RÉFÉRENCES	COLORIS	34/36	38/40	42/44	46/48	50/52
P. HAIRY	PRUSSE	7	8	8	9	10
P. MOHAIR SOIE LUREX	PRUSSE	2	2	2	2	3

Composition du modèle: 39 % Polyamide - 33 % Laine - 22 % Acrylique - 4 % Mohair - 2 % Soie

Pour le matériel, il vous faut:
Des crochets n° 3,5 et n° 6 (ou autres selon vos échantillons)
Des anneaux marqueurs
1 aig. à laine

Les points employés sont:
M. en l'air ou m. chaînette
M. coulée: piquer le crochet dans 1 m., ramener 1 boucle et la passer aussitôt à travers la boucle se trouvant sur le crochet.
M. serrée: piquer le crochet dans 1 m., ramener 1 boucle, 1 jeté, tirer le fil à travers les 2 boucles se trouvant sur le crochet.
Demi-bride: 1 jeté, piquer le crochet dans 1 m., ramener 1 boucle, 1 jeté, tirer le fil à travers les 3 boucles se trouvant sur le crochet.

Bride: 1 jeté, piquer le crochet dans 1 m., ramener 1 boucle, 1 jeté, tirer le fil à travers les 2 premières boucles, 1 jeté et tirer le fil à travers les 2 dernières boucles se trouvant sur le crochet.
2 brides rabattues ensemble: 1 jeté, piquer le crochet dans 1 m., ramener 1 boucle, 1 jeté, tirer le fil à travers les 2 premières boucles répéter la séquence en **gras** encore 1 fois, 1 jeté et tirer le fil à travers les 3 dernières boucles se trouvant sur le crochet.

Double bride: 2 jetés, piquer le crochet dans 1 m., ramener 1 boucle, **1 jeté, tirer le fil à travers 2 boucles** répéter la séquence en **gras** encore 1 fois, 1 jeté, tirer le fil à travers les 2 dernières boucles se trouvant sur le crochet.

3 doubles brides rabattues ensemble: 2 jetés, piquer le crochet dans 1 m., ramener 1 boucle, 1 jeté, tirer le fil à travers 2 boucles, 1 jeté, tirer le fil à travers 2 boucles répéter la séquence en **gras** encore 2 fois, 1 jeté et tirer le fil à travers les 4 dernières boucles se trouvant sur le crochet.

Triple bride: 3 jetés, piquer le crochet dans 1 m., ramener 1 boucle, **1 jeté, tirer le fil à travers 2 boucles** répéter la séquence en **gras** encore 2 fois, 1 jeté, tirer le fil à travers les 2 dernières boucles se trouvant sur le crochet.

Cercle magique: enrouler 2 fois le fil autour de l'index, ramener le fil issu de la pelote à travers cette boucle, faire 1 m. en l'air puis réaliser votre 1er rg; à la fin de celui-ci, tirer sur l'extrémité du fil pour resserrer la boucle.

Brides en quinconce:
1er rg: tout en brides.
2e rg: 1 bride sur la 1ère bride, 1 bride entre la 2e et la 3e bride du rg précédent, 1 bride entre chaque bride suivante et terminer par 1 bride sur la dernière bride du rg précédent.
Répéter toujours le 2e rg.

1 augm. = 2 brides sur la bride du rg précédent
1 dim. = 2 brides rabattues ensemble

Point fantaisie n° 1 (voir diagrammes n° 1 et n° 2)
Point fantaisie n° 2 (voir diagrammes n° 3)

REALISATION DU MODELE

Dans l'explication, suivre les indications de couleur qui correspondent à la couleur de la taille que vous réalisez.

POUR CROCHETER LE DOS

Etape 1: Faire une chaînette de base **souple** de 60 - 64 - 68 - 74 - 82 m. en l'air en P. HAIRY crochet n° 6 et travailler en brides en quinconce (voir points employés).
Chaque rg de brides débute par 3 m. en l'air, ces m. comptant pour la 1ère bride du rg.

Etape 2: A 12 cm de hauteur totale, placer un anneau marqueur sur chaque lisière pour repérer le début de la couture côté.

Etape 3: A 19 - 20 - 21 - 22 - 23 cm (version A) ou 50 - 51 - 52 - 53 - 54 cm (version B) de hauteur totale, former l'encolure en séparant le travail en deux et terminer un côté à la fois de la façon suivante:
Continuer sur les 30 - 32 - 34 - 37 - 41 premières m.,
Sur le 2e rg: faire côté séparation: 1 dim. (voir points employés) puis faire **à chaque rg:** 2 x 1 dim. et tous les 2 rgs: 14 x 1 dim.

Etape 4: A 51 - 52 - 53 - 54 - 55 cm (version A) ou 82 - 83 - 84 - 85 - 86 cm (version B) de hauteur totale, former l'épaule en arrêtant côté emmanchure (en travaillant en m. coulées, m. serrées et demi-brides sur les m. à arrêter):
1 x 4 m. puis **à chaque rg**: 1 x 4 m. et 1 x 5 m.
1 x 5 m. puis **à chaque rg**: 2 x 5 m.
1 x 5 m. puis **à chaque rg**: 2 x 6 m.
1 x 6 m. puis **à chaque rg**: 2 x 7 m.
1 x 8 m. puis **à chaque rg**: 2 x 8 m.

Etape 5: Terminer le second côté de l'encolure de la même façon.

Placer un anneau marqueur sur chaque lisière 4 32 cm (version A) ou 63 cm (version B) du bas pour repérer les emmanchures.

POUR CROCHETER LE DEVANT

Etape 1: Faire une chaînette de base **souple** de 60 - 64 - 68 - 74 - 82 m. en l'air en P. HAIRY crochet n° 6 et travailler en brides en quinconce (voir points employés).
Chaque rg de brides débute par 3 m. en l'air, ces m. comptant pour la 1ère bride du rg.

Etape 2: A 12 cm de hauteur totale, placer un anneau marqueur sur chaque lisière pour repérer le début de la couture côté.

Etape 3: A 29 - 30 - 31 - 32 - 33 cm (version A) ou 60 - 61 - 62 - 63 - 64 cm (version B) de hauteur totale, former l'encolure en séparant le travail en deux et terminer un côté à la fois de la façon suivante:
Continuer sur les 30 - 32 - 34 - 37 - 41 premières m.,
Sur le 2e rg: faire côté séparation: 1 dim. (voir points employés) puis faire **à chaque rg:** 12 x 1 dim. et tous les 2 rgs: 4 x 1 dim.

Etape 4: A 51 - 52 - 53 - 54 - 55 cm (version A) ou 82 - 83 - 84 - 85 - 86 cm (version B) de hauteur totale, former l'épaule en arrêtant côté emmanchure (en travaillant en m. coulées, m. serrées et demi-brides sur les m. à arrêter):
1 x 4 m. puis **à chaque rg**: 1 x 4 m. et 1 x 5 m.
1 x 5 m. puis **à chaque rg**: 2 x 5 m.

Photo non contractuelle
« **MODÈLES EXCLUSIFS** » toute reproduction commerciale est interdite sans autorisation spéciale de **PHILDAR**
PP YARNS & Co Editeur RCS 808 534 895 ©PHILDAR juillet 2026

1 x 5 m. puis **à chaque rg**: 2 x 6 m.
1 x 6 m. puis **à chaque rg**: 2 x 7 m.
1 x 8 m. puis **à chaque rg**: 2 x 8 m.

Etape 5: Terminer le second côté de l'encolure de la même façon.

Placer un anneau marqueur sur chaque lisière à 32 cm (version A) ou 63 cm (version B) du bas pour repérer les emmanchures.

POUR CROCHETER LES MANCHES

Etape 1: Faire une chaînette de base **souple** de 34 - 36 - 38 - 42 - 44 m. en l'air en P. HAIRY crochet n° 6 et travailler en brides en quinconce (voir points employés).
Chaque rg de brides débute par 3 m. en l'air, ces m. comptant pour la 1ère bride du rg.

Etape 2: Faire 1 augm. de chaque côté:
7 rgs plus haut: 1 fois et tous les 6 rgs: 5 fois.
7 rgs plus haut: 1 fois et tous les 6 rgs: 5 fois.
tous les 6 rgs: 6 fois.
tous les 6 rgs: 6 fois.
tous les 6 rgs: 4 fois et tous les 5 rgs: 2 fois.

On obtient 46 - 48 - 50 - 54 - 56 m.

Etape 3: A 43 - 43 - 42 - 41 - 39 cm de hauteur totale, arrêter le travail.

Crocheter la seconde manche de la même façon.

POUR CROCHETER LES BANDES D'ENCOLURE

Etape 1: Faire une chaînette de base **souple** de 161 m. en l'air en P. MOHAIR SOIE (version A) ou P. MOHAIR SOIE LUREX (version B) crochet n° 3,5 et travailler en point fantaisie 1 en suivant le diagramme n° 1.

Crocheter de la 1ère à la 40e m. puis répéter 5 fois de la 41e à la 56e m. (soit 16 m.) et crocheter de la 57e à la 97e m.

Etape 2: Les 10 rgs du diagramme terminés, arrêter le travail.

Crocheter la seconde bande de la même façon.

POUR CROCHETER LES POIGNETS

Etape 1: Faire une chaînette de base **souple** de 65 - 69 - 75 - 81 - 85 m. en l'air en P. MOHAIR SOIE (version A) ou P. MOHAIR SOIE LUREX (version B) crochet n° 3,5 et travailler en point fantaisie 1 en suivant le diagramme n° 2 de la façon suivante:
Crocheter de la 6e - 4e - 1ère - 6e - 4e à la 29e m. puis répéter 1 - 1 - 1 - 2 - 2 fois de la 30e à la 45e m. (soit 16 m.) et crocheter de la 46e à la 70e - 72e - 75e - 70e - 72e m.

Etape 2: Les 10 rgs du diagramme terminés, arrêter le travail.

Crocheter le second poignet de la même façon.

POUR CROCHETER LE PLASTRON DU DOS

Etape 1: Commencer par un cercle magique en P. MOHAIR SOIE (version A) ou P. MOHAIR SOIE LUREX (version B) et travailler en point fantaisie 2 crochet n° 3,5 en suivant le diagramme n° 3.

Etape 2: Les 19 rgs du diagramme terminés, arrêter le travail.

POUR TERMINER LE MODELE FAIRE L'ASSEMBLAGE

Etape 1: Faire les coutures des épaules.

Etape 2: Monter les manches au corps entre les repères des emmanchures.

Etape 3: Faire les coutures des côtés en commençant à partir des anneaux marqueurs situés à 12 cm du bas.

Etape 4: Faire les coutures des dessous de manches.

Etape 5: Coudre une bande d'encolure le long de l'encolure du dos et du devant (repères A des patrons) puis la seconde bande de la même façon (voir repères B des patrons).
Les réunir par une fine couture au milieu devant et au milieu dos.

Etape 6: Coudre le plastron au dos entre les bandes d'encolures (repères C du patron).

Etape 7: Fermer les poignets et les coudre en bas des manches.

Patron dos du pull

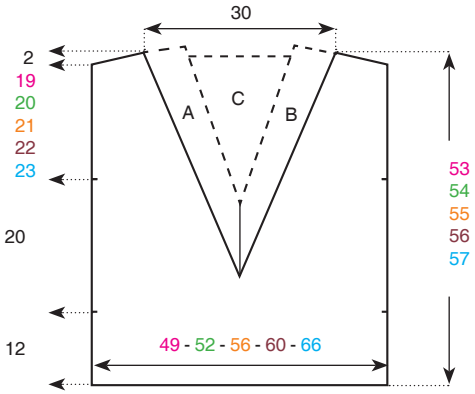

Patron devant du pull

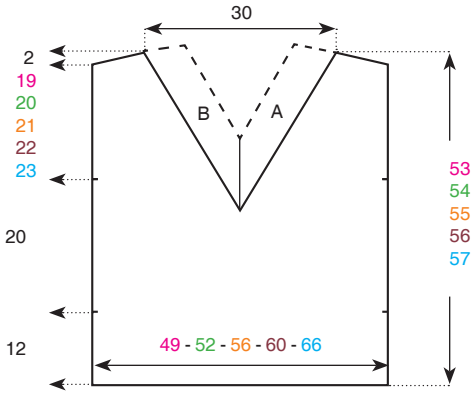

Les mesures indiquées sur les patrons sont en cm.

Patron dos de la robe

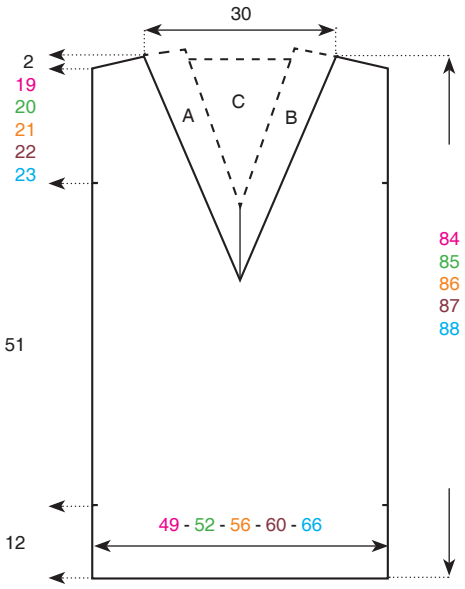

Patron devant de la robe

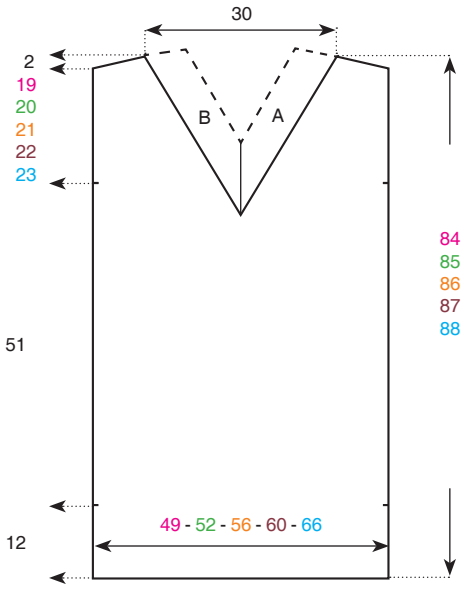

Patron manches (robe et pull)

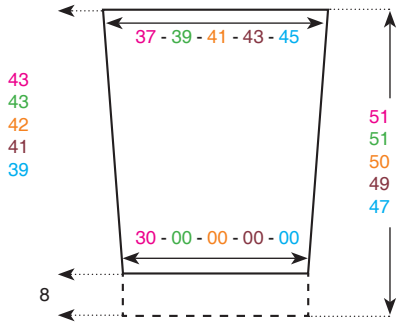

Les mesures indiquées sur les patrons sont en cm.

= m. en l'air

= m. serrée

= bride

= picot (3 m. en l'air et 1 m. coulée sur la m. serrée précédente)

= double bride

= 3 double brides rabattues ensemble

= triple bride

Point fantaisie 1
Diagramme n° 1 (bandes d'encolure)

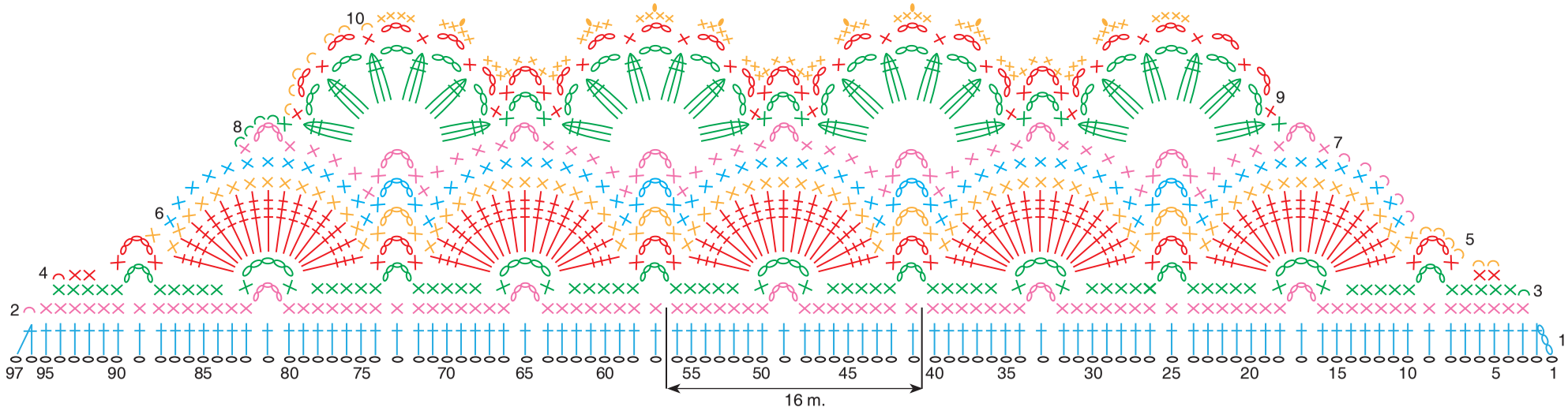

Crocheter de la 1ère à la 40e m. puis répéter 5 fois de la 41e à la 56e m. (soit 16 m.) et crocheter de la 57e à la 97e m.

Pour faciliter la lecture des diagrammes, chaque rg du pt fantaisie est représenté par une couleur.

Point fantaisie 1
Diagramme n° 2 (poignets)

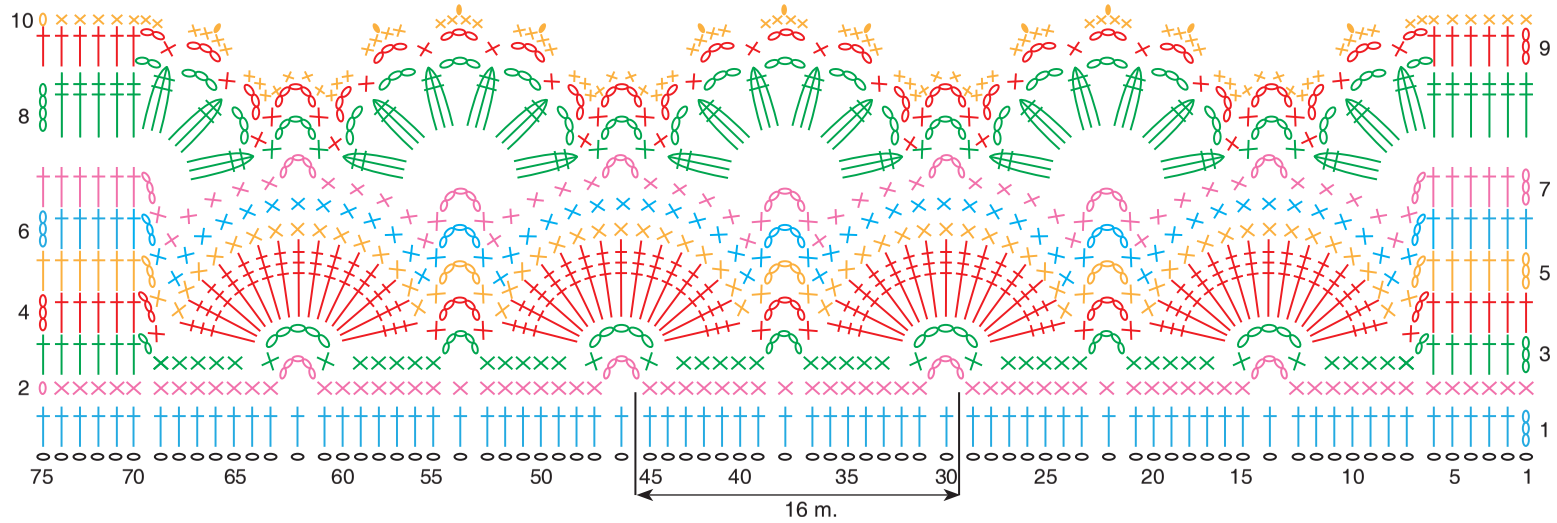

Crocheter de la 6e - 4e - 1ère - 6e - 4e à la 29e m. puis répéter 1 - 1 - 1 - 2 - 2 fois de la 30e à la 45e m. (soit 16 m.) et crocheter de la 46e à la 70e - 72e - 75e - 70e - 72e m.

Point fantaisie 2
Diagramme n° 3 (plastron dos)

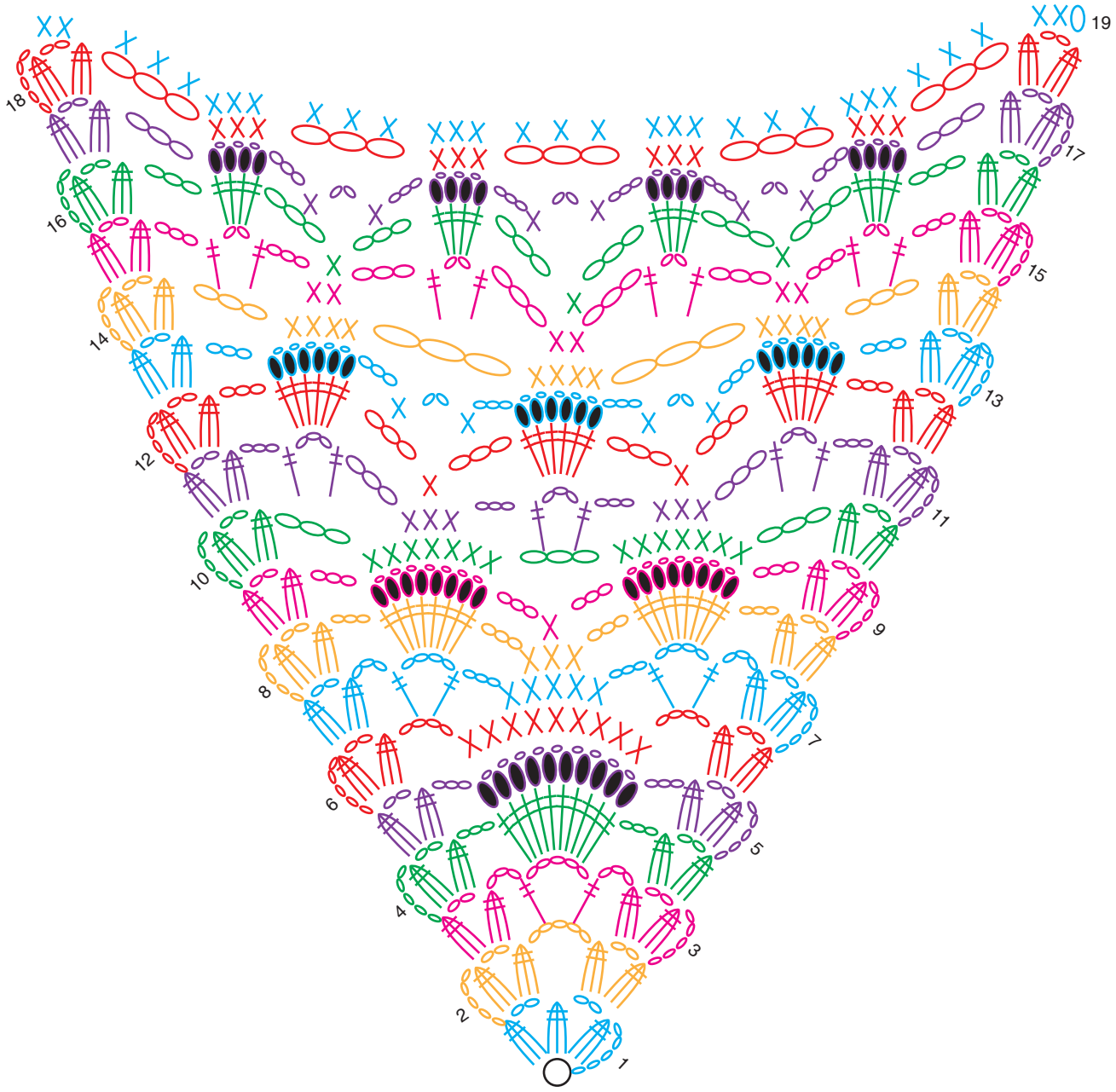

= cercle magique

= m. en l'air

= m. serrée

= double bride

= 3 doubles brides rabattues ensemble

= mouchet: **faire 1 jeté, piquer le crochet dans 1 m., ramener 1 longue boucle**, répéter la séquence en **gras** encore 2 fois, on a 7 boucles sur le crochet, 1 jeté, passer le fil à travers toutes les boucles.