Pull CAMILLA

Fiche 282 T26 306

5

Niveau Expert



065972
3665258625183

REFERENCE	COLORIS	S	M	L	XL	XXL
P. SOIE MÉRINOS	ECRU	5	6	6	7	7

Les points employés sont:
Côtes 1/1
Jersey
Point fantaisie

N° 26 LE PULL **CAMILLA**

282 - T26 - 306



Niveau Expert

Tricot Aller-Retour

ÉCHANTILLON INDISPENSABLE

20 cm de point fantaisie légèrement étiré aig. n° 5 = 33 m. et 59 rgs

REFERENCE	COLORIS	S	M	L	XL	XXL
P. SOIE MÉRINOS	ECRU	5	6	6	7	7

Composition du modèle: 60 % Laine mérinos - 30 % Soie - 10 % Kid mohair

Pour le matériel, il vous faut:

Des aig. n° 5
2 boutons nacre à queue Ø 9 mm., réf.: 055150
Des anneaux marqueurs
1 aig. à laine

Les points employés sont:

Côtes 1/1
Jersey
Point fantaisie (voir diagramme: attention, ne faire les jetés que s'ils sont compensés par une dim. et inversement)

REALISATION DU MODELE

Dans l'explication, suivre les indications de couleur qui correspondent à la couleur de la taille que vous tricotez.

POUR TRICOTER LE DOS

Etape 1: Monter 74 - 74 - 84 - 94 - 104 m., aig. n° 5 et tricoter en côtes 1/1 pendant 2 cm, puis faire 1 rg env. sur l'env. en faisant 1 dim. en début de rg. On a: 73 - 73 - 83 - 93 - 103 m.

Etape 2: Continuer en point fantaisie (voir diagramme) aig. n° 5 en commençant par 1 m. lisière et la 1ère - 1ère - 6e - 1ère - 6e m. de l'encadré de couleur.

Etape 3: A 33 cm de hauteur totale, former les emmanchures en rabattant de chaque côté:
1 x 3 m., puis tous les 2 rgs: 1 x 2 m., 3 x 1 m. et 4 rgs plus haut: 1 x 1 m.
1 x 1 m., puis tous les 2 rgs: 1 x 2 m., 4 x 1 m. et 4 rgs plus haut: 1 x 1 m.
1 x 4 m., puis tous les 2 rgs: 2 x 2 m., 3 x 1 m. et 4 rgs plus haut: 1 x 1 m.
1 x 4 m., puis tous les 2 rgs: 2 x 3 m., 2 x 2 m., 2 x 1 m. et 4 rgs plus haut: 1 x 1 m.
1 x 4 m., puis tous les 2 rgs: 3 x 3 m., 2 x 2 m., 2 x 1 m. et 4 rgs plus haut: 1 x 1 m.

Il reste 55 - 57 - 59 - 59 - 63 m.

Etape 4: A 51,5 - 52,5 - 53,5 - 54,5 - 56,5 cm de hauteur totale, former la fente du dos en rabattant la m. centrale puis continuer 1 côté à la fois en augmentant 1 m. côté fente pour la lisière.

On a 28 - 29 - 30 - 30 - 32 m.

Etape 5: A 54 - 55 - 56 - 57 - 58 cm de hauteur totale, former l'épaule en rabattant côté emmanchure:
1 x 3 m. puis tous les 2 rgs: 2 x 3 m. et 1 x 4 m.
1 x 3 m. puis tous les 2 rgs: 1 x 3 m. et 2 x 4 m.
1 x 3 m. puis tous les 2 rgs: 3 x 4 m.
1 x 3 m. puis tous les 2 rgs: 3 x 4 m.
1 x 4 m. puis tous les 2 rgs: 2 x 4 m. et 1 x 5 m.

En même temps que la 1ère dim. épaule, former l'encolure en rabattant côté fente : 1 x 7 m., puis tous les 2 rgs: 2 x 4 m.

Terminer le second côté.

POUR TRICOTER LE DEVANT

Etape 1: Monter 74 - 84 - 84 - 94 - 104 m., aig. n° 5 et tricoter en côtes 1/1 pendant 2 cm, puis faire 1 rg env. sur l'env. en faisant 1 dim. en début de rg.

On a: 73 - 83 - 83 - 93 - 103 m.

Etape 2: Continuer en point fantaisie (voir diagramme) aig. n° 5 en commençant par par 1 m. lisière et la 1ère - 1ère - 6e - 1ère - 6e m. de l'encadré de couleur.

Etape 3: A 33 cm de hauteur totale, former les emmanchures en rabattant de chaque côté:
1 x 3 m., puis tous les 2 rgs: 1 x 2 m., 3 x 1 m. et 4 rgs plus haut: 1 x 1 m.
1 x 5 m., puis tous les 2 rgs: 2 x 2 m., 3 x 1 m. et 4 rgs plus haut: 1 x 1 m.
1 x 4 m., puis tous les 2 rgs: 2 x 2 m., 3 x 1 m. et 4 rgs plus haut: 1 x 1 m.
1 x 4 m., puis tous les 2 rgs: 2 x 3 m., 2 x 2 m., 2 x 1 m. et 4 rgs plus haut: 1 x 1 m.
1 x 4 m., puis tous les 2 rgs: 3 x 3 m., 2 x 2 m., 2 x 1 m. et 4 rgs plus haut: 1 x 1 m.

Il reste 55 - 57 - 59 - 59 - 63 m.

Etape 4: A 50 - 51 - 52 - 53 - 54 cm de hauteur totale, former l'encolure en rabattant les 11 m. centrales, puis continuer 1 côté à la fois en rabattant côté encolure:
tous les 2 rgs: 2 x 3 m., 2 x 1 m. et 4 rgs plus haut: 1 x 1 m.

Etape 5: Entre-temps, à 54 - 55 - 56 - 57 - 58 cm de hauteur totale, former l'épaule en rabattant côté emmanchure:
1 x 3 m. puis tous les 2 rgs: 2 x 3 m. et 1 x 4 m.
1 x 3 m. puis tous les 2 rgs: 1 x 3 m. et 2 x 4 m.
1 x 3 m. puis tous les 2 rgs: 3 x 4 m.
1 x 3 m. puis tous les 2 rgs: 3 x 4 m.
1 x 4 m. puis tous les 2 rgs: 2 x 4 m. et 1 x 5 m.

Etape 6: Terminer le second côté.

POUR TRICOTER LES MANCHES

Etape 1: Monter 36 - 40 - 42 - 46 - 50 m., aig. n° 5 et tricoter en côtes 1/1 pendant 2 cm.

Etape 2: Continuer en point fantaisie (voir diagramme) aig. n° 5 en commençant au 7e rg et par 1 m. lisière, 1 m. endr. et la 1ère m. - 3 m. endr. et la 1ère m. - et la 7e m. - 1 m. endr. et la 6e m. - 3 m. endr. et la 6e m. de l'encadré de couleur et en faisant 1 dim. à la fin du rg.

On a : 35 - 39 - 41 - 45 - 49 m.

Augmenter 1 m. de chaque côté (en reconstituant le point fantaisie au fur et à mesure des possibilités) :
tous les 10 rgs: 12 fois
tous les 10 rgs: 12 fois.
tous les 10 rgs: 8 fois et tous les 8 rgs: 5 fois
tous les 10 rgs: 4 fois et tous les 8 rgs: 10 fois
tous les 10 rgs: 4 fois et tous les 8 rgs: 10 fois

On a : 59 - 63 - 67 - 73 - 77 m.

Etape 3: A 45,5 cm de hauteur totale, former l'arrondi de la manche, en rabattant de chaque côté:
1 x 3 m., puis tous les 2 rgs: 3 x 2 m., 2 x 1 m., 4 rgs plus haut: 1 x 1 m., tous les 6 rgs: 3 x 1 m., 4 rgs plus haut: 1 x 1 m., puis tous les 2 rgs: 2 x 2 m. et 1 x 3 m.

Photo non contractuelle
« **MODÈLES EXCLUSIFS** » toute reproduction commerciale est interdite sans autorisation spéciale de **PHILDAR**
PP YARNS & Co Editeur RCS 808 534 895 ©PHILDAR septembre 2026

1 x 3 m., puis tous les 2 rgs: 1 x 3 m., 2 x 2 m., 2 x 1 m., 4 rgs plus haut: 1 x 1 m., tous les 6 rgs: 3 x 1 m., 4 rgs plus haut: 1 x 1 m., puis tous les 2 rgs: 1 x 2 m., et 2 x 3 m.
1 x 4 m., puis tous les 2 rgs: 1 x 3 m., 2 x 2 m., 2 x 1 m., 4 rgs plus haut: 1 x 1 m., tous les 6 rgs: 3 x 1 m., 4 rgs plus haut: 1 x 1 m., puis tous les 2 rgs: 1 x 2 m., 1 x 3 m. et 1 x 4 m.
1 x 4 m., puis tous les 2 rgs: 1 x 3 m., 3 x 2 m., 2 x 1 m., 4 rgs plus haut: 1 x 1 m., tous les 6 rgs: 2 x 1 m., 4 rgs plus haut: 1 x 1 m., puis tous les 2 rgs: 2 x 1 m., 1 x 2 m., 1 x 3 m. et 1 x 4 m.
1 x 4 m., puis tous les 2 rgs: 1 x 3 m., 3 x 2 m., 4 x 1 m., 4 rgs plus haut: 1 x 1 m., 6 rgs plus haut: 1 x 1 m., 4 rgs plus haut: 1 x 1 m., puis tous les 2 rgs: 3 x 1 m., 1 x 2 m., 1 x 3 m. et 1 x 4 m.

Etape 4: Rabattre les 13 m. restantes.

Tricoter la seconde manche de la même façon.

POUR TRICOTER LE COL

Etape 1: Monter 73 m., aig. n° 5 et tricoter en point fantaisie (voir diagramme) en commençant au 1er rg et par 1 m. lisière et la 1ère m. du diagramme.

Etape 2: A 8,5 cm (26 rgs) de hauteur totale, faire 1 rg endr. sur l'endr. et quelques rgs de jersey d'un autre coloris

POUR TERMINER LE MODELE FAIRE L'ASSEMBLAGE

Etape 1: Faire les coutures des épaules et des côtés.

Etape 2: Faire les coutures des dessous de manches.

Etape 3: Monter les manches au corps (attention pour la taille M les coutures sont décalées : voir patron tracé rouge)

Etape 4: Coudre le col m. par m. à points arrière sur l'endr. du travail en plaçant les extrémités aux bords de la fente.

Etape 5: Confectionner 2 brides boutonnières à l'aig., la 1ère dans le haut du col, la seconde 5 cm plus bas.

Etape 6: Coudre les boutons en vis à vis des boutonnières.

Patron dos

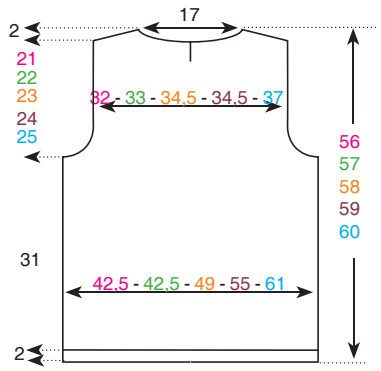

Patron devant

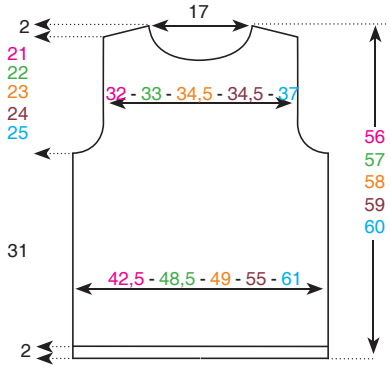

Patron manches

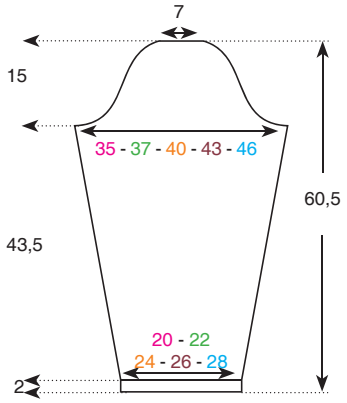

Patron dos

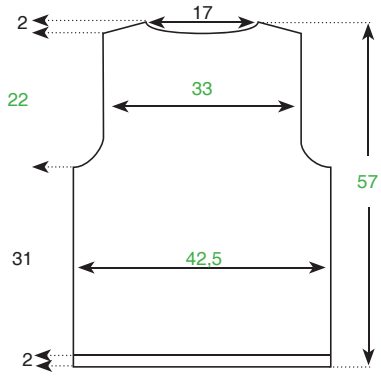

Patron devant

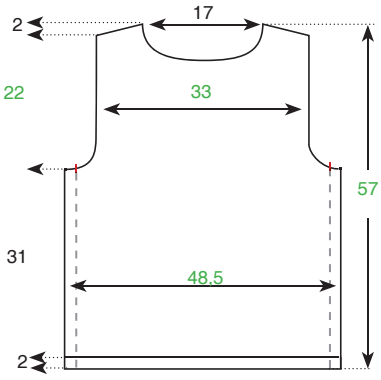

Patron manches

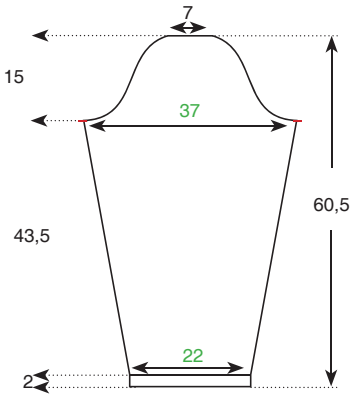

Les mesures indiquées sur les patrons sont en cm.

Diagramme point fantaisie

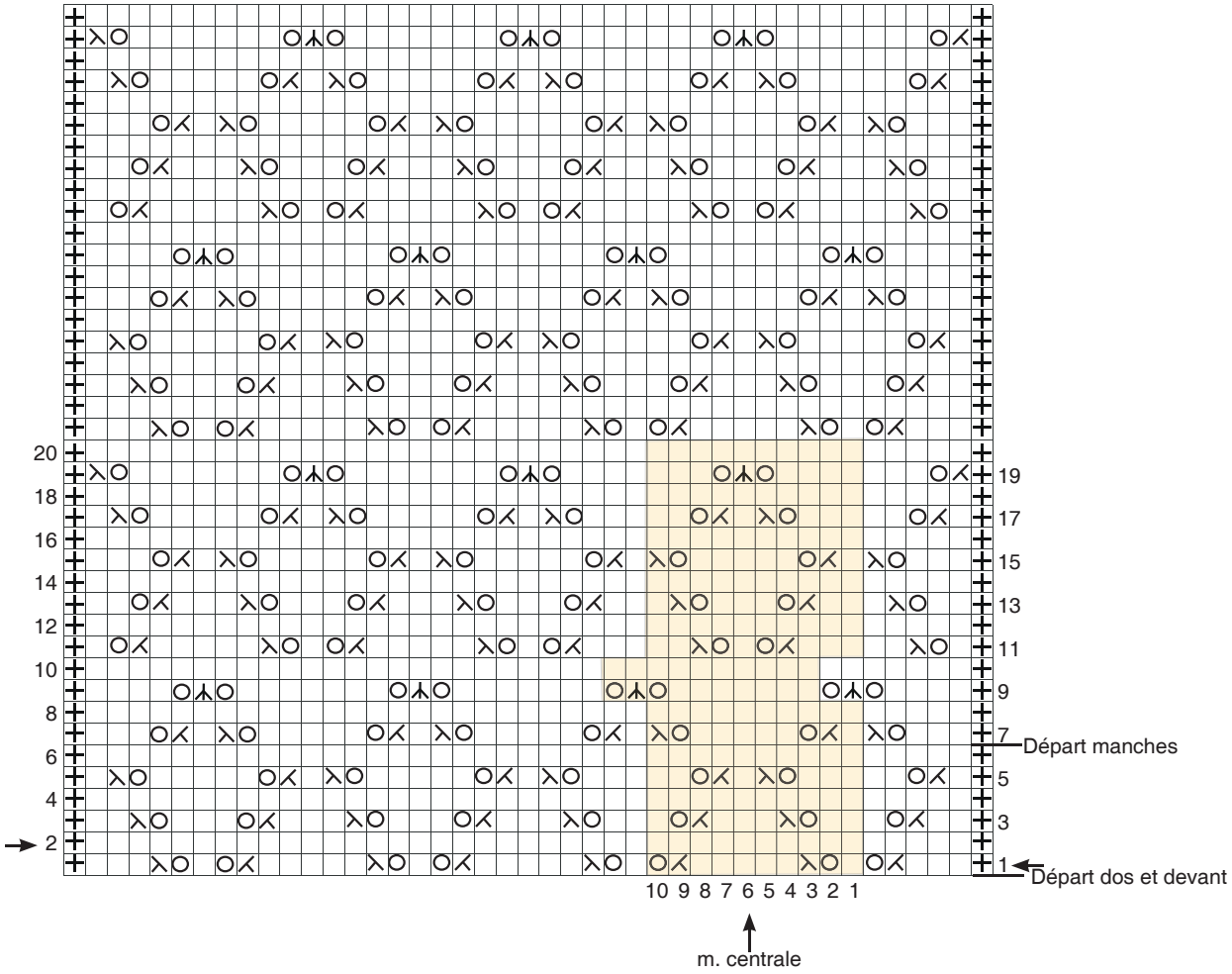

répéter toujours les 10 m. et les 20 rgs de l'encadré de couleur

Attention: ne faire les jetés que s'ils sont compensés par une dim. et inversement

= sens de lecture

= m. lisière

= m. endr. sur l'endr. ou env. sur l'env.

= 1 jeté

= surjet simple endr.: glisser 1 m. à l'endr., tricoter la m. suivante à l'endr. et passer la m. glissée sur la m. tricotée.

= 2 m. ensemble à l'endr. sur l'endr.

= 1 diminution double verticale: d'un groupe de 3 m., glisser les 2 premières m. comme pour les tricoter ensemble à l'endr, puis tricoter la m. suivante à l'endr. et passer les 2 m. glissées sur la m. tricotée.